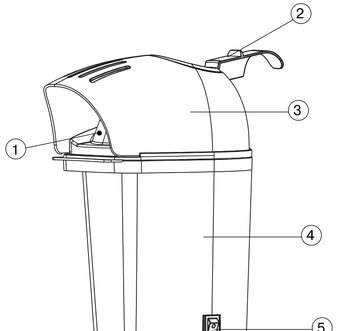


## ENGLISH

**ATTENTION!**
- **The unit is not a toy! Do not allow children to play with the unit.**
- **Read these instructions carefully before using the unit. Use the unit only for its intended purposes as described in this manual. Improper usage of the unit can lead to its damage, do harm to a user or his/her property.**
- **This unit is not intended for usage by children. Children can use the unit ONLY under supervision of a person, who is responsible for their safety, and if they are given all the necessary instructions on safety measures and information about danger, which can be caused by improper usage of the unit.**

**POPCORN MAKER WX-1301 BL**
Instruction manual
- Popcorn – is not only a tasty but also useful product; heat treatment of a corn bean in the popcorn maker changes not only the appearance of the product, but its physical-chemical properties as well, and the bean becomes delicate to taste. In ready popcorn starch content decreases and content of water-soluble substances increases, that is why the organism better acquires useful substances from popcorn, than from a fresh bean.
- Popcorn is fibrous, and fiber cleans the organism from toxins, cancerogenes, salts of heave metals, pesticides, removes nitrates, and adjusts level of cholesterol and sugar in blood and corrects metabolism.
- Popcorn is easy to make in the electric popcorn maker, you need only corn beans and electricity to make popcorn.

Description
1. Chamber for popcorn making
2. Measuring cup
3. Removable lid
4. Body
5. "I/0" button

**SAFETY MEASURES**
Read these instructions carefully before using the unit. Keep this manual during the whole operation period.
- Before using the appliance for the first time, make sure that your home electricity supply corresponds to the voltage specified on the unit.
- Do not use the unit outdoors.
- Never leave the operating unit unattended.
- Place the unit on the flat stable surface. Do not place the unit on the corner of the table.
- Do not use the unit near heat sources or open flame.
- Make sure that the power cord is not hanging over the table and make sure that it does not touch hot surfaces or sharp surfaces.
- In order to avoid risk of electric shock do not immerse the power cord, the power plug or the unit into water or other liquids.
- Do not switch on the unit without corn beans.
- Maximum weight of the corn beans should not exceed 60 g.
- Before loading a new portion of corn, remove non-opened beans from the previous usage.
- Do not pour oil and do not add any other ingredients into the unit during cooking popcorn.
- Time, which is necessary to make a popcorn portion, is 3 minutes, after it is recommended to switch off the unit and unplug it for 10 minutes, after cooling off of the unit you can continue making popcorn.
- Do not touch hot surfaces of the removable lid or the body of the unit during operation or right after switching off the unit.
- Unplug the unit before cleaning or when you do not use it.
- Unplugging the unit, do not pull the cord, take the plug.
- Do not allow children to use the unit as a toy.
- This unit is not intended for usage by children or disabled persons unless they are given all the necessary instructions on safety measures and information about danger, which can be caused by improper usage of the unit.
- Do not use the unit if the power cord or the power plug is damaged, in case of malfunction, and if the unit fell down. Do not try to repair the unit yourself. For repair apply to the authorized service center.
- The unit intended for household usage only.

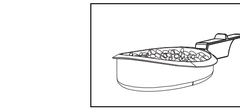
1

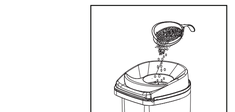
2

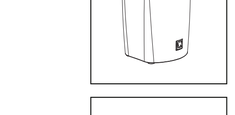
3

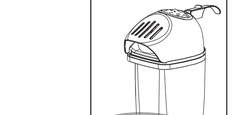
4

5

**BEFORE USING THE UNIT FOR THE FIRST TIME**
Unpack the unit.
- Wash the measuring cup (2) and the removable lid (3) in warm water with a neutral detergent and then wipe dry.
- Wipe the chamber for popcorn making (1) and the body (4) with a soft damp cloth and wipe dry.
- Place the measuring cup (2) on the removable lid (3), and place the lid (3) on the body (4) (pic.1).
- Place the unit on the dry stable heat-resistant surface.

**MAKING POPCORN**
Before using the appliance for the first time, make sure that your home electricity supply corresponds to the voltage specified on the unit.
- Measure the required amount of corn beans (about 60 g) with the measuring cup (2) (pic. 1).
  Remove the lid (3) and add the beans into the chamber for making popcorn (1) (pic. 2).
- Do not pour oil and do not add any other ingredients into the unit during cooking of popcorn (1).
- Close the unit with the lid (3) and put the measuring cup (2) in it. Put a wide heat-resistant bowl of the required height under the "spout" of the lid (3) (pic. 3).
- Insert the plug into the socket and switch on the unit setting the power switch (5) to the "I" position (pic. 4). In about 3 minutes or when the corn beans "open", switch off the unit, by setting the power switch to the "0" position and take the plug out of the socket.

***Attention!***
- ***The lid of the unit (3) heats up strongly during operation; do not touch it in order to avoid getting burns.***

- You can pour oil, preliminary warmed in the measuring cup (2) during making popcorn, on the ready popcorn, or add any other ingredients to taste (pic. 5).
- After making a portion of popcorn, switch off the unit and let it cool off for 10 minutes.

***Note:***
- *In case of overheating of the unit, the automatic fuse will be actuated in this case switch off the unit using the switch (5) and take the plug out of the socket. Wait 15-20 minutes and after it switch on the unit.*

**CLEANING AND CARE**
- Switch off the unit, unplug it and let it cool down completely.
- Wash the measuring cup (2) and the removable lid (3) in warm water with a neutral detergent and then wipe dry.
- Wipe the chamber for popcorn making (1) and the body (4) with a soft damp cloth and wipe dry.
- Do not use abrasive cleaners or solvents to clean the unit.
- To avoid electric shock, do not immerse the unit, the power cord and the power plug into water or other liquids.

**STORAGE**
- Clean the unit before taking it away for storage.
- Keep the unit in a dry cool place out of reach of children.

**Specifications**
Power supply 220-240 V ~ 50Hz
Power 1200 W

**Life time is-3 years**

*The manufacturer preserves the right to change the specifications of the unit without a preliminary notification.*

**Warranty maintenance**
Detailed information, concerning the warranty maintenance, can be received at the dealer, from which this unit was bought. In case of a warranty case, you should present a check and the filled in warranty card.

*This unit corresponds to all requirements, approved by the Directive of the UES union 89/336/EEC and standards of low-voltage equipment (73/23 EEC)*



## DEUTSCH

**ACHTUNG!**
- **Das Gerät ist kein Spielzeug! Lassen Sie die Kinder mit dem Gerät nicht spielen.**
- **Vor dem Gebrauch des Gerätes lesen Sie aufmerksam diese Gebrauchsanweisung. Verwenden Sie dieses Gerät nur zweckgemäß, wie es in dieser Betriebsanweisung angegeben ist. Unsachgemäße Handhabung dieses Gerätes kann zu seiner Störung führen sowie dem Benutzer und seinem Vermögen Schaden anrichten.**
- **Dieses Gerät ist nicht für Gebrauch von Kindern geeignet. Der Gebrauch des Gerätes von Kindern ist AUSSCHLIEßLICH unter der Aufsicht der für ihre Sicherheit verantwortlichen Person zulässig, falls die Kinder von dieser Person voll und verständlich über den sicheren Gebrauch des Gerätes und über die möglichen Gefahren, die beim Missbrauch entstehen können, unterwiesen wurden.**

**POPCORN MAKER WX-1301 BL**
Betriebsanweisung
- Popcorn ist nicht nur ein leckeres, sondern auch ein gesundes Lebensmittel; die Wärmebehandlung von Mais im Popcorn Maker ändert nicht nur das Äußere des Produkts, sondern auch seine physische und chemische Eigenschaften, dabei bekommt das Korn ein zärtliches Geschmack. Im fertigen Popcorn reduziert sich der Stärke-Gehalt, nimmt aber der Gehalt der wasserlöslichen Stoffe zu, deswegen kann der Körper die gesunden Stoffe aus Popcorn besser ausnutzen, als die aus dem frischen Korn.
- Popcorn ist reich an Zellstoff, und Zellstoff macht den Körper von den Giftstoffen, Karzinogen, Salzen der Schwermetalle, Schädlingsbekämpfungsmittel frei, führt Nitrate hinaus, sowie regelt das Cholesterin- und Zucker-Niveaus im Blut und beseitigt sie Stoffwechselstörung.
- Popcorn lässt sich im elektrischen Popcorn Maker ganz einfach zubereiten, dafür braucht man nur Mais und Strom.

Beschreibung
1. Kammer für Popcorn-Zubereitung
2. Messlöffel
3. Abnehmbarer Deckel
4. Gehäuse
5. EIN/AUS-Schalter (I/0)

**VORSICHTSMASSNAHMEN**
Vor dem Gebrauch des Popcorn Makers lesen Sie aufmerksam diese Gebrauchsanweisung. Behalten Sie diese Anweisung während der ganzen Gebrauchsdauer.
- Vor dem Einschalten vergewissern Sie sich, dass die Betriebsspannung des Gerätes mit der Netzspannung übereinstimmt.
- Verwenden Sie das Gerät außerhalb der Räume nicht.
- Lassen Sie das angeschaltete Gerät nicht ohne Aufsicht.
- Installieren Sie das Gerät auf einer trockenen, flachen, wärmebeständigen Oberfläche, stellen Sie das Gerät nicht an den Tischrande.
- Verwenden Sie das Gerät in greifbarer Nähe von den Wärmequellen oder vom offenen Feuer nicht.
- Lassen Sie nicht zu, dass der Netzkabel vom Tisch herunterhängt, sowie beachten Sie, dass er scharfe Kanten und heiße Oberflächen nicht berührt.
- Um den Elektroschlag zu vermeiden, tauchen Sie das Gehäuse des Popcorn Makers, das Netzkabel oder den Netzstecker ins Wasser oder andere Flüssigkeiten nicht ein.
- Schalten Sie den Popcorn Maker ohne Mais nicht ein.
- Das Höchstgewicht vom aufzuladenden Mais soll 60 g nicht übersteigen.
- Vor dem Aufladen einer neuen Mais-Portion entfernen Sie alle nicht aufgeklappten Korne vom vorigen Gebrauch.
- Es wird nicht gestattet, in den Popcorn Maker Öl oder jene anderen Zutaten während der Popcorn-Zubereitung beizumischen.
- Sie brauchen ca. 3 Minuten, um eine Popcorn-Portion zu zubereiten, danach wird es empfohlen das Gerät auszuschalten und es vom Netz ca. für 10 Minuten zu trennen, nachdem das Gerät kalt wird, kann man Popcorn weiter zubereiten.
- Berühren Sie heiße Oberflächen des abnehmbaren Deckels oder des Gehäuses des Gerätes während des Betriebs oder sofort nach dem Ausschalten nicht.
- Vor Reinigung oder wenn Sie das Gäret längere Zeit nicht benutzen, trennen Sie es vom Stromnetz.
- Wenn Sie den Stecker aus der Steckdose herausnehmen, ziehen Sie das Kabel nicht, sondern halten Sie den Stecker.
- Lassen Sie Kinder mit dem Popcorn Maker nicht spielen.
- Dieses Gerät ist nicht für den Gebrauch von Kindern oder behinderten Personen bestimmt, es sei denn, dass sie von der für ihre Sicherheit zuständigen Person entsprechend und verständlich über den Gebrauch des Gerätes sowie über die möglichen Gefahren wegen der unrichtigen Benutzung angewiesen wurden.
- Es wird nicht gestattet, das Gerät zu benutzen, wenn das Gehäuse, das Netzkabel oder der Stecker beschädigt sind. Benutzen Sie den Popcorn Maker nicht, wenn er gefallen war oder andere Beschädigungen vorhanden sind. Falls Sie Störungen entdecken, trennen Sie das Gerät vom Netz und wenden Sie sich an das autorisierte Service-Zentrum.
- Das Gerät ist ausschließlich zum Hausgebrauch gedacht.

**VOR DEM ERSTEN GEBRAUCH**
Packen Sie das Gerät aus.
- Spülen Sie den Messlöffel (2) und den abnehmbaren Deckel (3) mit dem warmen Wasser mit einem neutralen Waschmittel, danach trocknen Sie sie.
- Wischen Sie Kammer für die Popcorn-Zubereitung (1)und das Gehäuse (4) mit einem weichen feuchten Tuch aus, danach trocknen Sie sie.
- Installieren Sie den Messlöffel (2) auf den abnehmbaren Deckel (3), den Deckel (3) installieren Sie auf dem Gehäuse (4).
- Installieren Sie den Popcorn Maker auf einer flachen, wärmebeständigen Oberfläche.

**POPCORNZUBEREITUNG**
Vor dem Einschalten vergewissern Sie sich, dass die Betriebsspannung des Gerätes mit der Netzspannung übereinstimmt.
- Messen Sie die gewünschte Mais-Menge (ca. 60 g) mit dem Messlöffel (2) aus (Fig. 1).
  Nehmen Sie den Deckel (3) ab und laden Sie Mais in die Popcorn-Zubereitungskammer (1) auf (Fig. 2)
- Gießen Sie Öl oder jene anderen Zutaten in die Popcorn-Zubereitungskammer (1) nicht.
- Schließen Sie das Gerät mit dem Deckel (3) zu und installieren Sie darin den Messlöffel (2). Stellen Sie unter die „Tülle" des Deckels (3) einen breiten wärmebeständigen Behälter mit der richtigen Höhe (Fig. 3).
- Stecken Sie den Stecker in die Steckdose und schalten Sie das Gerät ein, indem Sie den Stromschalter (5)in die «I»-Position bringen (Fig. 4). Ca. in 3 Minuten, oder wenn alle Maiskörner aufklappen, schalten Sie das Gerät aus, indem Sie den Stromschalter in die «0»-Position bringen und ziehen Sie den Stecker aus der Steckdose.

***Achtung!***
- ***Der Deckel des Gerätes (3) wird sehr heiß während des Betriebs, berühren Sie ihn nicht, um Verbrennungen zu vermeiden.***

- Das fertige Popcorn kann man mit dem Öl gießen, das während der Zubereitung im Messlöffel (2) vorgewärmt wurde, oder jede anderen Zutaten nach dem Geschmack hinzuzufügen (Fig. 5).
- Nach der Zubereitung einer Popcorn-Portion schalten Sie das Gerät aus und lassen Sie es 10 Minuten lang kalt werden.

***Anmerkung:***
- *Wenn das Gerät zu heiß wird, wird die automatische Wärmesicherung auslösen, dann schalten Sie das Gerät mit dem Schalter (5) aus und ziehen Sie den Stecker aus der Steckdose. Warten Sie 15 – 20 Minuten lang, danach schalten Sie das Gerät ein.*

**REINIGUNG UND WARTUNG**
- Schalten Sie das Gerät aus und trennen Sie es vom Netz, lassen Sie es kalt werden.
- Spülen Sie den Messlöffel (2) und den abnehmbaren Deckel (3) mit dem warmen Wasser mit einem neutralen Waschmittel, danach trocknen Sie sie.
- Wischen Sie Kammer für die Popcorn-Zubereitung (1)und das Gehäuse (4) mit einem weichen feuchten Tuch aus, danach trocknen Sie sie.
- es wird nicht gestattet, für die Reinigung des Gehäuses des Gerätes Lösungsmittel und abschleifende Reinigungsmittel zu verwenden.
- Um den Elektroschlag zu vermeiden, tauchen Sie das Gehäuse des Gerätes, das Netzkabel oder den Netzstecker ins Wasser oder andere Flüssigkeiten nicht ein.

**AUSBEWAHRUNG**
- Bevor Sie das Gerät für Aufbewahrung wegnehmen, reinigen Sie es.
- Bewahren Sie das Gerät in einer trockenen, kühlen und für die Kinder unzugänglichen Stelle.

**Technische Eigenschaften**
Stromversorgung 220-240 V ~ 50Hz
Leistung 1200 W

**Lebensdauer – 3 Jahre**

*Der Hersteller behält sich das Recht vor, die technischen Daten der Geräte ohne vorherige Benachrichtigung zu ändern.*

**Kundendienst**
Ausführliche Information bezüglich der Aftersales-Service-Bedingungen können Sie bei Ihrem Händler, von wem Sie dieses Gerät erworben haben, erhalten. Falls der Garantiefall entsteht, legen Sie bei der Anwendung die Quittung sowie den ausgefüllten Garantieschein vor.

*Dieses Gerät entspricht allen durch die Richtlinie des EWG-Rates 89/336/EEC festgesetzten Forderungen sowie den Normen für die Niederspannungsausrüstung (73/23 EEC).*



## РУССКИЙ

**ВНИМАНИЕ!**
- **Устройство не является детской игрушкой! Не разрешайте детям играть с устройством.**
- **Перед использованием устройства внимательно ознакомьтесь с инструкцией по эксплуатации. Используйте устройство только по его прямому назначению, как изложено в данной инструкции. Неправильное обращение с устройством может привести к его поломке, причинению вреда пользователю или его имуществу.**
- **Данное устройство не предназначено для использования детьми. Использование устройства детьми допускается ИСКЛЮЧИТЕЛЬНО под контролем лица, отвечающего за их безопасность, при условии, что этим лицом детям даны полные и понятные инструкции о безопасном использовании устройства и тех опасностях, которые могут возникать при его неправильном пользовании.**

**POPCORN MAKER WX-1301 BL**
Инструкция по эксплуатации
- Попкорн – это не только вкусный, но и полезный продукт. Термическая обработка зерна кукурузы в попкорнице изменяет не только внешний вид продукта, но и его физико-химические свойства, и при этом зерно становится нежным и вкусным. В готовом попкорне уменьшается содержание крахмала, возрастает содержание водорастворимых веществ, поэтому полезные вещества из попкорна организм усваивает лучше, чем из свежего зерна.
- Попкорн богат клетчаткой, а клетчатка очищает организм от токсинов, канцерогенов, солей тяжелых металлов, пестицидов, выводит нитраты, регулирует уровень холестерина и сахара в крови, а также устраняет нарушение обмена веществ.
- Готовить попкорн в электрической попкорнице легко и просто. Для этого нужны только зерна кукурузы и электричество.

Описание
1. Камера для приготовления попкорна
2. Мерная ложка
3. Съемная крышка
4. Корпус
5. Клавиша включения/выключения «I/0»

**МЕРЫ БЕЗОПАСНОСТИ**
Перед использованием попкорницы внимательно прочитайте инструкцию по эксплуатации. Сохраняйте данную инструкцию в течение всего срока эксплуатации.
- Перед включением в сеть убедитесь, что рабочее напряжение устройства соответствует напряжению в электросети.
- Не используйте устройство вне помещений.
- Не оставляйте включенное устройство без присмотра.
- Размещайте устройство на сухой ровной, теплоустойчивой поверхности, не ставьте устройство на край стола.
- Не используйте устройство в непосредственной близости от источников тепла или у открытого пламени.
- Не допускайте, чтобы электрический шнур свешивался со стола, и следите, чтобы шнур не касался острых углов и горячих поверхностей.
- Во избежание удара электрическим током не погружайте корпус попкорницы, сетевой шнур и вилку сетевого шнура в воду или любые другие жидкости.
- Не включайте попкорницу без зерен кукурузы.
- Максимальный вес загружаемых зерен кукурузы не должен превышать 60 г.
- Перед загрузкой новой порции кукурузы необходимо удалить нераскрывшиеся зерна от предыдущего использования.
- Запрещается добавлять в попкорницу масло или добавлять любые другие ингредиенты в процессе приготовления попкорна.
- Время, необходимое для приготовления порции попкорна, составляет примерно 3 минуты, после этого рекомендуется выключить устройство и отключить его от сети на 10 минут. После остывания устройства можно продолжить приготовление попкорна.
- Во время работы попкорницы или сразу после ее выключения не дотрагивайтесь до горячих поверхностей съемной крышки или корпуса устройства.
- Отключайте устройство из сети перед чисткой или в случае, если Вы им не пользуетесь.
- Вынимая вилку сетевого шнура из розетки, не тяните за сетевой шнур, а держитесь за вилку сетевого шнура.
- Не разрешайте детям использовать попкорницу в качестве игрушки.
- Данное устройство не предназначено для использования детьми и людьми с ограниченными возможностями. В исключительных случаях лицо, отвечающее за их безопасность, должно дать соответствующие и понятные им инструкции о безопасном использовании устройства и тех опасностях, которые могут возникать при его неправильном использовании.
- Запрещается пользоваться устройством, если имеются какие-либо повреждения корпуса, сетевого шнура или вилки. Не пользуйтесь попкорницей после ее падения или наличия других повреждений. При обнаружении неисправностей отключите устройство от сети и обратитесь в авторизированный (уполномоченный) сервисный центр.
- Устройство предназначено только для бытового использования.

**ПЕРЕД ПЕРВЫМ ИСПОЛЬЗОВАНИЕМ**
Освободите устройство от упаковки.
- Промойте мерную ложку (2) и съемную крышку (3) теплой водой с использованием нейтрального моющего средства, после чего вытрите насухо.
- Камеру для приготовления попкорна (1) и корпус (4) протрите мягкой влажной тканью, а затем вытрите насухо.
- Установите мерную ложку (2) на съемную крышку (3), крышку (3) установите на корпус (4).
- Размещайте попкорницу на сухой ровной, теплоустойчивой поверхности.

**ПРИГОТОВЛЕНИЕ ПОПКОРНА**
Перед включением в сеть убедитесь, что рабочее напряжение устройства соответствует напряжению в электросети.
- Отмерьте необходимое количество зерен кукурузы (около 60 г) мерной ложкой (2) (рис. 1).
  Снимите крышку (3) и засыпьте зерна в камеру для приготовления попкорна (1) (рис. 2).
- Не наливайте масло и не добавляйте любые другие ингредиенты в камеру для приготовления попкорна (1).
- Закройте устройство крышкой (3) и установите в нее мерную ложку (2). Установите под «носик» крышки (3) широкую термостойкую емкость необходимой высоты (рис. 3).
- Вставьте вилку сетевого шнура в розетку и включите устройство, установив выключатель питания (5) в положение «I» (рис. 4). Приблизительно через 3 минуты, либо когда все зерна кукурузы «раскроются», выключите устройство, установив выключатель питания в положение «0», и извлеките вилку сетевого шнура из розетки.

***Внимание!***
- ***Крышка устройства (3) сильно нагревается во время работы, во избежание получения ожогов не прикасайтесь к ней.***

- Готовый попкорн можно полить маслом, предварительно подогретым во время его приготовления в мерной ложке (2), либо добавить любые другие ингредиенты по вкусу (рис. 5).
- После приготовления порции попкорна отключите устройство и дайте ему остыть в течение 10 минут.

***Примечание:***
- *В случае перегрева устройства сработает автоматический термопредохранитель, в этом случае отключите устройство выключателем (5) и извлеките вилку сетевого шнура из розетки. Подождите 15-20 минут, и после этого включите устройство.*

**ЧИСТКА И УХОД**
- Выключите устройство, отключите его от сети и дайте ему полностью остыть.
- Промойте мерную ложку (2) и съемную крышку (3) теплой водой с использованием нейтрального моющего средства, после чего вытрите насухо.
- Камеру для приготовления попкорна (1) и корпус (4) протрите мягкой влажной тканью, затем вытрите насухо.
- Запрещается использовать для чистки корпуса устройства растворители и абразивные чистящие средства.
- Во избежание удара электрическим током не погружайте корпус устройства, сетевой шнур и вилку сетевого шнура в воду или любые другие жидкости.

**ХРАНЕНИЕ**
- Перед тем, как убрать устройство на хранение, произведите его чистку.
- Храните устройство в сухом прохладном месте, недоступном для детей.

**Технические характеристики**
Электропитание: 220-240 В ~ 50 Гц
Мощность: 1200 Вт

**Срок службы - 3 года**

*Производитель оставляет за собой право изменять характеристики устройств без предварительного уведомления*

*Данное изделие соответствует всемтребуемым европейским и российским стандартам безопасности и гигиены.*

ME 61

АН-ДЕР ПРОДАКТС ГмбХ, Австрия
Нойбаугюртель 38/7А, 1070 Вена, Австрия
Сделано в Китае



## ҚАЗАҚ

**НАЗАР АУДАРЫҢЫЗ!**
- **Құрылғы балалардың ойыншығы болып табылмайды! Балаларға құрылғымен ойнауға рұқсат етпеңіз.**
- **Құрылғыны пайдалану алдында пайдалану бойынша басшылықты зейін қойып оқып шығыңыз. Берілген нұсқаулықта көрсетілгендей, құрылғыны тек оның тікелей мақсаты бойынша ғана пайдаланыңыз. Құрылғыны дұрыс пайдаланбау оның бұзылуына, пайдаланушыға немесе оның мүлкіне зиян әкелуі мүмкін.**
- **Берілген құрылғыны балалар немесе мүмкіндіктері шектеулі адамдардың пайдалануына, егер олардың қауіпсіздігі үшін жауап беретін тұлғамен оларға арналған қауіпсіз пайдалану және оны дұрыс пайдаланбаған кезде пайда болатын қауіптер туралы сайтқыс және түсінікті нұсқаулықтар берілген болмаса рұқсат етілмейді.**

**ПОПКОРН ПІСІРУГЕ АРНАЛҒАН ЫДЫС WX-1301 BL**
Пайдалану бойынша басшылық
- Попкорн – бұл тәтті ғанан емес, сонымен бірге пайдалы тағам, жүгері дәнін попкорн пісіруге арналған ыдыста термиялық өңдеу тағамның сыртқы келбетін ғана өзгертпейді, сонымен бірге оның физикалық-химиялық қасиеттерін өзгертеді, сонымен қатар дәннің дәмі нәзік болады. Дайын попкорнда крахмалдың құрамы азаяды, суға ерітін заттардың құрамы ұлғаяды, сондықтан попкорндағы пайдалы заттар, жас дәнге қарағанда ағзамен жақсы өзгеріледі.
- Попкорн клетчатка бай, ал клетчатка ағзаны токсиндерден, канцерогендерден, ауыр металлдардың тұздарынан, пестицидтерден тазартады, нитраттарды шығарады, сонымен қатар қандағы холестерин мен қанның деңгейін реттейді және зат алмасудың бұзылуын жояды.
- Электрлік попкорн пісіруге арналған ыдыста дайындау жеңіл және оңай бұл үшін жүгері дәні мен электр тоғы қажет.

Сипаттмасы
1. Попкорн жасауға арналған камера
2. Өлшейтін қасық
3. Шешілмелі қақпақ
4. Корпус
5. «I/0» іске қосу/айыру батырмасы

**САҚТАНДЫРУ ШАРАЛАРЫ**
Попкорн жасауға арналған ыдысты пайдалану алдында, пайдалану бойынша нұсқаулықты зейін қойып оқып шығыңыз. Берілген нұсқаулықты пайдалану мерзімі бойы сақтаңыз.
- Алғашқы іске қосу алдында, құрылғының кернеуі желідегі кернеуге сайкес келетінін көз жеткізіңіз.
- Құрылғыны бөлмелерден тыс пайдаланбаңыз.
- Ешқашан жұмыс істеп тұрған құрылғыны қараусыз қалдырмаңыз.
- Құрылғының құрғақ тұзу және ыстықта тұрақты бетке орнатыңыз, құрылғыны үстелдің шетіне қоймаңыз.
- Құрылғыны жылу көздерінің немесе ашық оттың тікелей қасында пайдаланбаңыз.
- Электр бауы үстелден салбырауына жол бермеңіз, сонымен қатар оның үшқір бұрыштармен және ыстық беттермен жанаспауын қадағалаңыз.
- Электр тогы соққысына бермеу үшін попкорн жасауға арналған ыдыс корпусын, желілік бауды немесе желілік баудың айырғетігін суға немесе көз-келген басқа сұйықтықтарға салмаңыз.
- Попкорн жасауға арналған ыдысты жүгері дәнінсіз іске қоспаңыз.
- Жүктелетін жүгері дәндерінің максималды салмағы 60 г-нан аспауы керек.
- Жүгерінің жаңа белгіін жүктеу алдында, алғашқы пайдаланған кезде ашылмаған дәндерді жойыңыз.
- Попкорнды дайындау барысында попкорн жасауға арналған ыдысқа майды немесе көз-келген басқа құрамдас бөліктерді қосуға тыйым салынады.
- Попкорн белгіін дайындауға қажетті уақыт 3 минутқа жуық, содан кейін құрылғыны 10 минутқа сөндіру және зеңгін дайындау ақырату ұсынылады, құрылғы салқындағанан кейін попкорнды жасауды жалғастыруға болады.
- Құрылғының шешілмелі қақпағының немесе корпусының ыстық беттеріне жұмыс уақытында немесе он сөндірілгеннен кейін бірден қолыңызды тигізбеңіз.
- Құрылғыны тазалау алдында немесе сіз оны пайдаланбайтын болсаңыз желіден ажыратыңыз.
- Желілік баудың айырғетігін ашалықтан сызғанда, баудан тартпаңыз, ал айырғетіктен ұстаңыз.
- Балаларға попкорн жасауға арналған ыдысты ойыншық ретінде пайдалануға рұқсат етпеңіз.
- Берілген құрылғыны балалар немесе мүмкіндіктері шектеулі адамдардың пайдалануына, егер олардың қауіпсіздігі үшін жауап беретін тұлғамен оларға аспапты қауіпсіз пайдалану және оны дұрыс пайдаланбаған кезде пайда болатын қауіптер туралы сайкес және түсінікті нұсқаулықтар берілген болмаса рұқсат етілмейді.
- Құрылғыда ақаулықтар табылған кезде немесе желілік бау бүлінген кезде, оны желіден ажыратпаңыз және тұындығерлес қызмет көрсету орталығына хабарласыңыз.
- Құрылғы тек тұрмыста пайдалануға арналған.

**АЛҒАШҚЫ ПАЙДАЛАНУ АЛДЫНДА**
Құрылғыны қораптан шығарыңыз.
- Өлшейтін қасықты (2) және шешілмелі қақпақты (3) бейтарап жуғыш затты қосқан жылы сумен жуыңыз, содан кейін құрғатып сүртіңіз.
- Попкорн пісіруге арналған камераны (1) және корпусты (4) жұмсақ,дымқыл матамен сүртіңіз содан кейін құрғатып сүртіңіз.
- Өлшейтін қасықты (2) шешілмелі қақпаққа (3) орнатыңыз, қақпақты (3) корпусқа (4) орнатыңыз.
- Попкорн пісіруге арналған ыдысты құрғақ тұзу ыстыққа төзімді бетке орнатыңыз.

**ПОПКОРНДЫ ДАЙЫНДАУ**
Желіге қосу алдында құрылғының жұмыс кернеуі желідегі кернеуге сайкес келетінін көз жеткізіңіз.
- Жүгері дәндерінің қажетті көлемін (60 г жуық) өлшейтін қасықпен (2) өлшеңіз (сур.1).
  Қақпақты (3) шешіңіз және дәндерді попкорн пісіруге арналған камерага (1) салыңыз (сур.2)
- Попкорн пісіруге арналған камерага (1) майды қосуға немесе басқа құрамдас бөліктерді қоспаңыз.
- Құрылғының қақпағын (3) жабыңыз және оған өлшейтін қасықты (2) орнатыңыз. Қақпақтың (3) «шүмегінің» астына қажетті биіктігі бар термотұрақты ыдысты қойыңыз (сур. 3).
- Желілік баудың айырғетігін ашалыққа салыңыз, қоректендіру айырғышын (5) «I» күйіне беттіпен құрылғыны іске қосыңыз (сур. 4). Шамамен 3 минуттан кейін немесе жүгері дәнедерінің барлығы «ашылғанда», қоректендіру айырғышын (5) «0» күйіне беттіпен құрылғыны сөндіріңіз және Желілік баудың айырғетігін ашалықтан сұырыңыз.

***Назар аударыңыз!***
- ***Құрылғы қақпағы (3) жұмыс уақытында қатты қызады, күйіктерді алу оған тиміңіз.***

- Дайын попкорнға, ол дайындалу уақытында өлшейтін қасықта (2) қыздырылған май құюға немесе қажетінше басқа құрамдас бөліктерді қосуға болады (сур. 5).
- Попкорна үлесін жасап болғаннан кейін, құрылғыны сөндіріңіз және оған салқындауға 10 минут уақыт беріңіз.

***Ескерту:***
- *Құрылғының қызып кетуі жағдайында термосақтандырғыш автоматты істейді, бұл жағдайда құрылғыны айырғышпен (5) сөндіріңіз желіпік баудың айырғетігін ашалықтан сұырыңыз. 15-20 минут күтіңіз, содан кейін құрылғыны іске қосыңыз.*

**ТАЗАЛАНУЫ ЖӘНЕ КҮТІМІ**
- Құрылғыны сөндіріңіз және желіден ажыратыңыз және толық салқындауға уақыт беріңіз.
- Өлшейтін қасықты (2) және шешілмелі қақпақты (3) бейтарап жуғыш затты қосқан жылы сумен жуыңыз, содан кейін құрғатып сүртіңіз.
- Попкорн пісіруге арналған камераны (1) және корпусты (4) жұмсақ,дымқыл матамен сүртіңіз содан кейін құрғатып сүртіңіз.
- Құрылғы корпусын тазалауға ертіқшітерді және қажайтын тазалағыш заттарды пайдалануға тыйым салынады.
- Электр тогы соққысына бермеу үшін попкорн жасауға арналған ыдыс корпусын, желілік бауды немесе желілік баудың айырғетігін суға немесе көз-келген басқа сұйықтықтарға салмаңыз.

**САҚТАЛУЫ**
- Құрылғыны сақтауға қойғанға дейін, оны тазаланыңыз.
- Құрылғыны құрақ таза, балалардың қолы жетпейтін жерде сақтаңыз.

**Техникалық сипаттамалары**
Кернеуі 220-240 В ~ 50 Гц
Қуаты 1200 Вт

**Қызмет ету мерзімі - 3 жыл**

*Өндіруші Құрылғылардың сипаттмаларын алдын-ала хабарлаусыз өзгерту құқығын сақтайды*

**Кепілді қызмет көрсету**
Кепілді қызмет көрсету шарттарына тиісті нақты ақпарат; берілген бұйым сатып алынған таратушыдан алынуы мүмкін. Кепілді жағдай оқын алғанда, хабарласқанда, чек пен толтырылған кепілді талонды ұсыну керек.

*Берілген бұйым ЭӘО Кеңесінің 89/336/ЕЕС Директивасымен бекітілген барлық талаптарға және төмемнеольтты құралдардың нормаларына (73/23 ЕЕС) сайкес келеді*



## ROMÂNĂ

**ATENŢIE!**
- **Aparatul nu este o jucărie! Copiii trebuie supravegheaţi pentru a nu se juca cu aparatul.**
- **Citiţi cu atenţie ghidul de utilizare înainte de a folosi aparatul. Nu folosiţi aparatul în alte scopuri decât cele menţionate în această instrucţiune. Utilizarea greşită a aparatului poate duce la defectarea acestuia, cauzarea de prejudicii consumatorului sau proprietăţii lui.**
- **Acest aparat nu este destinat pentru folosire de către copii. Aparatul poate fi folosit de copii NUMAI sub controlul persoanei responsabile cu securitatea lor, în cazul în care li se dau instrucţiuni corespunzătoare şi clare cu privire la folosirea sigură a aparatului şi despre riscurile care pot apărea în caz de folosire inadecvată a aparatului.**

**APARAT DE POPCORN WX-1301 BL**
Ghid de utilizare
- Popcornul este nu numai un aliment gustos, ci şi folositor, prelucrarea termică a seminţei de porumb în aparatul pentru popcorn modifică nu numai aspectul exterior al produsului, dar şi proprietăţile fizice şi chimice ale acestuia, iar sămânţa capătă un gust delicat. În popcornul preparat se reduce conţinutul de amidon, creşte conţinutul substanţelor solubile în apă, de aceea organismul asimilează substanţele folositoare din popcorn mai uşor decât din seminţele proaspete.
- Popcornul este bogat în fibre, iar acestea curăţă organismul de toxine, substanţe cancerigene, săruri de metale grele, pesticide, elimină nitraţii, de asemenea reacţionează la nivelul colesterolului şi zahărului în sânge şi înlătură dereglările de metabolism.
- Prepararea popcornului în aparatul electric pentru popcorn este uşoară şi controlată, pentru aceasta aveţi nevoie doar de seminţe de porumb şi energie electrică.

Descriere
1. Cameră pentru prepararea popcornului
2. Lingură de măsură
3. Capac detaşabil
4. Corp
5. Buton pornire/oprire „I/0"

**MĂSURI DE SIGURANŢĂ**
Înainte de folosirea aparatului pentru popcorn citiţi cu atenţie ghidul de utilitare. Păstraţi acest ghid pe întreaga durată de funcţionare a aparatului.
- Înainte de a porni aparatul asiguraţi-vă că tensiunea de funcţionare a acestuia corespunde cu tensiunea din reţeaua electrică.
- Nu folosiţi aparatul în afara încăperilor.
- Nu lăsaţi aparatul să funcţioneze nesupravegheat.
- Poziţionaţi aparatul pe o suprafaţă plană, fermă şi termorezistentă, nu aşezaţi aparatul pe marginea mesei.
- Nu folosiţi aparatul lângă surse de căldură sau foc deschis.
- Nu lăsaţi cordonul de alimentare să atârne peste masă, feriţi de contactul cu suprafeţe fierbinţi sau muchii ascuţite.
- Pentru a nu vă electrocuta nu introduceţi cablul de alimentare, fişa sau aparatul în apă sau alte lichide.
- Nu porniţi aparatul fără seminţe de porumb.
- Greutatea maximă a seminţelor de porumb la o încărcare nu trebuie să depăşească 60 g.
- Înainte de a încărca o porţie nouă de seminţe de porumb, îndepărtaţi seminţele care nu s-au desfăcut în timpul utilizării precedente.
- Nu turnaţi în aparat ulei şi nu adăugaţi nici un fel de ingrediente în procesul de preparare a popcornului.
- Timpul necesar de preparare a popcornului este de circa 3 minute, după care se recomandă să opriţi aparatul şi să-l deconectaţi de la reţea pentru 10 minute, după răcirea aparatului puteţi continua prepararea popcornului.
- Nu atingeţi suprafeţele fierbinţi ale capacului detaşabil sau ale corp

# ČESKÝ

**POZOR!**
- **Vybavení není dětská hračka! Ne dovolujte dětí hrát si s vybavením.**
- **Před použitím vybavení pozorně pročtete návod k obsluze. Použijte vybavení jen z jeho přímému účelu, jak stanoveno v daném předpisu. Špatná zacházení s vybavením může přivést k jeho poškození, zavinutí škody uživateli nebo jeho majetku.**
- **Definované vybavení ne je určeno pro použití dětí. Využití vybavení dětí povoluje se STRIKTNĚ pod kontrolou osoby, odpovídající za jejich bezpečnost, pokud tuto osobou dětí dané úplný i jasný předpisy o bezpečném používání vybavení i těch nebezpečí, které mohou vznikat při jeho nesprávném používání.**

**POPKORNICE WX-1301 BL**
Návod k obsluze
- Popkorn – to není jenom chutný, ale také užitečný výrobek, tepelní ohrabování zrn kukuřice v popkornici vynechává nejenom vnější vzhled zboží, ale také jeho fyzické a chemické vlastnosti, i přitom zrno stává se jemným dle chuti. V hotovém popkornu se zmenšuje obsah škrobu, narůstá obsah rozpustných ve vodě látek, proto užitečné látky z popkornu organismus osvojuje lepší, čím ze svěžího zrna.
- Popkorn bohatý v celulóze, a buničina čeří organismus od toxinů, kancerogenů, solí těžkých kovů, pesticidů, odstraňuje dusitany, a stejně tak reguluje úroveň cholesterolu i cukru v krve i odbourává narušení látkové výměny.
- Hotovit popkorn v elektrické popkornice lehce i jednoduše, proto jsou nutná jen zrna kukuřice i elektřina.

Popis
1. Komora pro přípravu popkornu
2. Měrní lžíce
3. Snímatelné víko
4. Těleso
5. Klávesa zapojení/odpojení «I/0»

**BEZPEČNOSTNÍ OPATŘENÍ**
Před použitím popkornici pozorně pročtete návod k obsluze. Uschovejte definované vedení během celé životnosti.
- Před zapojením na síť přesvědčte se, že provozní napětí vybavení odpovídá napětí sítě.
- Nepoužívejte vybavení vně prostorů.
- Ne nechávejte zapnuté vybavení bez dozoru.
- Nastavujte vybavení na suchý pravidelný, teplovzdorný povrch, ne stavte vybavení na kraj stolu.
- Nepoužívejte vybavení v bezprostřední blízkosti od zdrojů tepla nebo u odkrytého plamene.
- Ne přistupujte, aby elektrická šňůra skláněla se stolu, a také pozorujte, aby ona ne tykala se ostrých úhlů i horkých povrchů.
- V zamezení úderu elektrického proudu, ne ponořujte těleso popkornice, síťovou šňůru, zástrčku síťové šňůry ve vodu nebo jakékoliv další kapaliny.
- Ne spouštějte popkornice bez zrna kukuřice.
- Maximální váha nakládaných zrn kukuřici nemusí převyšovat 60 g.
- Před nakládáním nové dávky kukuřici, odklikte ne odkopené zrna ze předcházejícího použití.
- Nelze nalévat v popkornici olej nebo dodávat jakékoliv další přísady během přípravy popkornu.
- Čas, potřebný pro přípravu dávky popkornu činí kolem 3 minuty, nato doporučuje se vypnout vybavení i odpojit jeho od sítě na 10 minut, za stydnutí vybavení lze navázat přípravu popkornu.
- Ne dotýkejte se do teplých povrchů snímatelného víka nebo pouzdra vybavení během funkci nebo hned po jeho vypnutí.
- Odpojujte vybavení od sítě před čištěním nebo v případě, pokud vy její ne používáte.
- Vytahujíc zástrčku síťové šňůry z hnízda, ne natahujte za síťovou šňůru, a držíte za zástrčku síťové šňůry.
- Ne dovolujte dětí využít popkornice jako hračku.
- Definované vybavení ne je určeno pro použití dětí i lidmi s omezenými možnostmi, pokud jen osobou, odpovídající za jich bezpečnost, jim ne daný vyhovující i jasný jim předpisy o bezpečném použití vybavení i těch nebezpečích, které mohou vznikat při jeho nesprávném používání.
- Nelze využívat vybavením, pokud jsou veškeré poruchy pouzdra, síťové šňůry nebo zástrčky. Nepoužívejte popkornice za její pádu nebo výskytu jiných závad. Při odhalení poruch, odpojíte vybavení od sítě i obraťte se v autorizované servisní středisko.
- Vybavení je určeno jen pro domácnostní použití.

**PŘED PRVNÍM POUŽITÍM**
Vyndejte vybavení z baleni.
- Promyjte měrní lžíce (2) i snímatelné víko (3) teplou vodou s použitím neutrálního mycího prostředku, a poté otřete do sucha.
- Kameru pro přípravu popkornu (1) i těleso (4) prošlapte měkkou vlhkou látku, potom otřete do sucha.
- Vložte měrní lžíce (2) na snímatelní víko (3), víko (3) vložte na pouzdro (4).
- Vložte popkornice na suchý pravidelný, teplovzdorný povrch.

**PŘÍPRAVA POPKORNU**
Před zapojením do sítě přesvědčte se, že provozní napětí vybavení odpovídá napětí sítě.
- Odměřte potřebnou kapacitu zrna kukuřice (kolem 60 g) měrní lžící (2) (obr . 1).
- Svlečte víko (3) i zasypte zrna v kameru pro přípravu popkornu (1) (obr. 2)
- Ne nalévejte olej i ne přidávejte jakékoliv další přísady v kameru pro přípravu popkornu (1).
- Přikryjte vybavení krytem (3) i vložte do ní měrní lžíce (2). Vložte pod « nosík » víka (3) širokou teplovzdorní nádrž požadované výšky (obr. 3).
- Vložte zástrčku síťové šňůry v hnízdo i zapněte vybavení, nastavováním vyplňače napájení (5) v polohu « I » (obr . 4). Přibližně přes 3 minuty nebo kdy všechno zrna kukuřice « otevře », vypnete vybavení, nastavením vypínače napájení v polohu « 0 » i vytáhnete zástrčku síťové šňůry z hnízda.

*Pozor!*
- ***Víko vybavení (3) silně nahřívá se během práce, v zamezení získání spálením ne dotýkejte se do ní.***

- Připravený popkorn lze polit oleji, předběžně ohřátým během jeho přípravy v měrně lžíce (2) nebo přidat jakékoliv další přísadu dle chuti (obr . 5).
- za přípravy dávky popkornu, odpojíte vybavení i dejte mu vychladnout během 10 minut.

*Poznámka:*
- *v případě přehřátí vybavení se spustí samočinný termopojistovač, v takovém případě odpojíte vybavení spínačem (5) i vytáhnete zástrčku síťové šňůry z hnízda. Počkejte přes 15-20 minut, nato zapněte vybavení.*

**ČIŠTĚNÍ i OBSLUHA**
- Vypnete vybavení i odpojíte jeho od sítě i dejte mu plně vychladnout.
- Promyjte měrní lžíce (2) i snímatelné víko (3) teplou vodou s použitím neutrálního mycího prostředku, a poté otřete do sucha.
- Kameru pro přípravu popkornu (1) i těleso (4) prošlapte měkkou vlhkou látkou, potom otřete do sucha.
- Nelze využívat do lešení pouzdra vybavení rozpouštědly i brousící čistící prostředky.
- V zamezení úderu elektrického proudu, ne ponořujte těleso vybavení, síťovou šňůru i zástrčku síťové šňůry ve vodu nebo jakékoliv další kapalinu.

**USCHOVÁNÍ**
- Předtím, jak uklidit vybavení na uschování, vykonejte jeho čištění.
- Chraňte vybavení v suchém chladném místě ne přístupném pro děti.

**Technické charakteristiky**
Napětí 220-240 V ~ 50 Hz
Výkon 1200 W

**Životnost - 3 roku**

*Výrobce nechává za sebou právo měnit charakteristiky zařízení bez předběžného uvědomení*

Detailní informace, vztahující se podmínek záruční služby, možná dostát u dealera, u něhož bylo nabyté definované vybavení.
Při výskytu záručního případu, při ohlášení, nutno poskytnout šek i vyplněný záruční list.

*Definovaný výrobek odpovídá všim požadavkům odsouhlasených směrnicí Rady EES 89/336/EEC i normy nízkonapěťového zařízení (73/23 EEC).*

CE



# УКРАЇНСЬКИЙ

**УВАГА!**
- **Пристрій не є дитячою іграшкою! Не дозволяйте дітям грати з пристроєм.**
- **Перед використанням пристрою уважно прочитайте інструкцію по експлуатації. Використовуйте тільки за його прямим призначенням, як викладено в цій інструкції. Неправильне поводження з пристроєм може призвести до його поломки, заподіяння шкоди користувачу або його майну.**
- **Цей пристрій не призначений для використання дітьми. Використання пристрою дітьми допускається ВИКЛЮЧНО під контролем особи, яка відповідає за їх безпеку, якщо цією особою дітям дано повні і зрозумілі інструкції про безпечне користування пристроєм і тієї небезпеки, яка може виникати при його неправильному використанні.**

**ПОПКОРНЦІЯ WX-1301 BL**
Керівництво по експлуатації
- Попкорн - це не тільки смачний, але і корисний продукт, термічна обробка зерна кукурудзи в попкорниці змінює не тільки зовнішній вигляд продукту, а й його фізико-хімічні властивості, і при цьому зерно стає ніжним на смак. У готовому попкорні зменшується вміст крохмалю, зростає вміст водорозчинних речовин, тому корисні речовини з попкорна організм засвоює краще, ніж зі свіжого зерна.
- Попкорн багатий клітковиною, а клітковина очищає організм від токсинів, канцерогенів, солей важких металів, пестицидів, виводить нітрати, а так само регулює рівень холестерину і цукру в крові та усуває порушення обміну речовин.
Готувати попкорн в електричній попкорниці легко і просто для цього потрібні тільки зерна кукурудзи та електрика.

Опис
1. Камера для приготування попкорна
2. Мірна ложка
3. Знімна кришка
4. Корпус
5. Клавіша включення / вимикання «I / 0»

**ЗАХОДИ БЕЗПЕКИ**
Перед використанням попкорниці уважно прочитайте інструкцію по експлуатації. Зберігайте цей посібник протягом усього терміну експлуатації.
- Перед включенням у мережу переконайтесь, що робоча напруга пристрою відповідає напрузі мережі.
- Не використовуйте пристрій поза приміщеннями.
- Не залишайте включений пристрій без нагляду.
- Встановлюйте пристрій на сухій рівній, теплостійкій поверхні, не ставте пристрій на край столу.
- Не використовуйте пристрій в безпосередній близькості від джерел тепла або біля відкритого полум'я.
- Не допускайте, щоб електричний шнур звисав зі столу, а також стежте, щоб він не торкався гострих кутів і гарячих поверхонь.
- Щоб уникнути удару електричним струмом, не занурюйте корпус попкорниці, мережевий шнур, вилку мережового шнура у воду або будь-які інші рідини.
- Не вмикайте попкорницю без зерен кукурудзи.
- Максимальна вага завантажувальних зерен кукурудзи не повинна перевищувати 60 м.
- Перед завантаженням нової порції кукурудзи, видаліть зерна, які не розкрилися від попереднього використання.
- Забороняється наливати в попкорницю масло або додавати будь-які інші інгредієнти в процесі приготування попкорна.
- Час необхідний для приготування порції попкорну близько 3 хвилин, після цього рекомендується вимкнути пристрій і відключити його від мережі на 10 хвилин, після охолодження пристрою можна продовжити приготування попкорна.
- Не торкайтеся до гарячих поверхонь знімною кришки або корпуса пристрою під час роботи або відразу після його виключення.
- Вимикайте пристрій з мережі перед чищенням або у випадку, або якщо Ви їм не користуєтеся.
- Виймаючи вилку мережного шнура з розетки, не тягніть за мережевий шнур, а тримайтеся за вилку мережевого шнура.
- Не дозволяйте дітям використовувати попкорницю в якості іграшки.
- Цей пристрій не призначений для використання дітьми та людьми з обмеженими можливостями, необхідно надати їм і заповнений гарантійний талон.

*Цей пристрій відповідає всім вимогам затвердженим Директивою Ради ЄЕС 89/336/ЄЄС і нормам низьковольтного обладнання (73/23 ЄЄС)*

CE



# БЕЛАРУСКІ

**УВАГА!**
- **Прылада не з`яўляецца дзіцячай цацкай! Не дазваляйце дзецям гуляць з прыладай.**
- **Перад выкарыстаннем прылады ўважліва прачытайце кіраўніцтва па эксплуатацыі. Выкарыстоўвайце прыладу толькі па яе прамым прызначэнні, як выкладзена ў дадзенай інструкцыі. Няправільны зварот з прыладай можа прывесці да яе паломкі, прычыненню шкоды карыстачу ці яго маёмасці.**
- **Дадзеная прылада не прызначана для выкарыстання дзецьмі. Выкарыстанне прылады дзецьмі дапускаецца ВЫКЛЮЧНА пад кантролем асобы, якая адказвае за іх бяспеку, калі гэтай асобай дадзены поўныя і зразумелыя інструкцыі дзецям пра бяспечнае карыстанне прыладай і тых небяспеках, якія могуць узнікаць пры яе няправільным карыстанні.**

**ПАПКОРНІЦА WX-1301 BL**
Кіраўніцтва па эксплуатацыі
- Папкорн - гэта не толькі смачны, але і карысны прадукт, тэрмічная апрацоўка збожжа кукурузы ў папкорніцы змяняе не толькі вонкавы выгляд прадукта, але і яго фізіко-хімічныя ўласцівасці, і пры гэтым збожжа становіцца далікатным па густе. У гатовым папкорне памяншаецца ўтрыманне крухмалу, узрастае ўтрыманне вадарастваральных рэчываў, таму карысныя рэчыны з папкорна арганізм засвойвае лепш, чым са свежага збожжа.
- Папкорн багаты абалоніной, а абалоніна чысціць арганізм ад таксінаў, канцэрагенаў, соляў цяжкіх металаў, пестыцыдаў, выводзіць нітраты, а гэтак жа рэгулюе ўзровень халестэрыну і цукру ў крыві і ўхіляе парушэнне абмену рэчываў.
- Гатаваць папкорн у электрычнай папкорніцы лёгка і проста для гэтага патрэбныя толькі збожжа кукурузы і электрычнасць.

Апісанне
1. Камера для прыгатавання папкорна
2. Мерная лыжка
3. Здымная вечка
4. Корпус
5. Клавіша ўключэння/выключэння «I/0»

**МЕРЫ БЯСПЕКІ**
Перадвыкарыстаннемпапкорніцыўважліва прачытайце кіраўніцтва па эксплуатацыі. Захоўвайце дадзенае кіраўніцтва на працягу ўсяго тэрміна эксплуатацыі.
- Перад уключэннем у сетку пераканайцеся, што працоўная напруга прылады адпавядае напрузе сеткі.
- Не выкарыстоўвайце прыладу па-за памяшканнямі.
- Не пакідайце ўключаную прыладу без нагляду.
- Усталёўвайце прыладу на сухой роўнай, цеплаўстойлівай паверхні, не стаўце прыладу на край стала.
- Не выкарыстоўвайце прыладу ў непасрэднай блізкасці ад крыніц цяпла ці адкрытага полымя.
- Не дапускайце, каб электрычны шнур звешваўся са стала, а таксама сачыце, каб ён не дакранаўся вострых кутоў і гарачых паверхняў.
- У пазбяганне ўдару электрычным токам, не апускайце корпус папкорніцы, сеткавы шнур, вілку сеткавага шнура ў ваду ці любыя іншыя вадкасці.
- Не ўключайце папкорніцу без зерняў кукурузы.
- Максімальная вага загружаных зерняў кукурузы не павінна перавышваць 60 г.
- Перад загружэннем новай порцыі кукурузы, выдаліце зерні ад папярэдняга выкарыстання, якія не раскрыліся.
- Забараняецца наліваць у папкорніцу алей ці дадаваць любыя іншыя інгрэдыенты падчас падрыхтоўкі папкорна.
- Час, неабходны для падрыхтоўкі порцыі папкорна, каля 3 мінут, пасля гэтага рэкамендуецца выключыць прыладу і адключыць яе ад сеткі на 10 мінут, пасля астуджэння прылады можна працягнуць прыгатаванне папкорна.
- Не дакранайцеся да гарачых паверхняў здымнага вечка ці корпуса прылады падчас працы ці адразу пасля яе выключэння.
- Адключайце прыладу з сеткі перад чысткай ці ў выпадку, ці калі Вы ёй не карыстаецеся.
- Выймаючы вілку сеткавага шнура з разеткі, не цягніце за меражевы шнур, а трымайтеся за вілку мережевого шнура.
- Не дазволяйце дзецям выкарыстоўваць папкорніцу ў якасці цацкі.
- Дадаленая прылада не прызначана для выкарыстання дзецьмі і людзьмі з абмежаванымі магчымасцямі, калі толькі асобай, якая адказвае за іх бяспеку, не даددзены адпаведныя і зразумелыя інструкцыі пра бяспечнае выкарыстанне прылады і тых небяспеках, якія могуць узнікаць пры яе няправільным карыстанні.
- Забараняецца карыстацца прыладай, калі маюцца якія-небудзь пашкоджанні корпуса, сеткавага шнура ці вілкі. Не карыстайцеся пакорніцай пасля яе падзення ці наяўнасці іншых пашкоджанняў. Пры выяўленні неспраўнасцяй, адключыце прыладу ад сеткі і звярніцеся ў аўтарызаваны сервісны цэнтр.
- Прылада прызначана толькі для побытавага выкарыстання.

**ПЕРАД ПЕРШЫМ ВЫКАРЫСТАННЕМ**
**Выміце прыладу з пакавання.**
- Прамыйце мерную лыжку (2) і здымнае вечка (3) цёплай вадой з выкарыстаннем нейтральнага мыйнага сродку, пасля чаго вытрыце насуха.
- Камеру для падрыхтоўкі папкорна (1) і корпус (4) пратрыце мяккай вільготнай тканінай, затым вытрыце насуха.
- Усталюйце мерную лыжку (2) на здымнае вечка (3), вечка (3) усталюйце на корпус (4).
- Усталюйце папкорніцу на сухой роўнай, цеплаўстойлівай паверхні.

**ПРЫГАТАВАННЕ ПАПКОРНА**
Перад уключэннем у сетку пераканайцеся, што працоўная напруга прылады адпавядае напрузе сеткі.
- Адмярайце неабходную колькасць зерняў кукурузы (каля 60 г) мернай лыжкай (2) (мал. 1).
- Зніміце вечка (3) і засыпце зерні ў камеру для падрыхтоўкі папкорна (1) (мал. 2)
- Не налівайце масла і не дадавайце будь-які інш інгрэдыенты в камеру для прыгатавання папкорна (1).
- Закрыйце пристрой крышкою (3) і вставоіть в неі мірну ложку (2). Вставоіть під «носик» кришки (3) широку термостійку ємність необхідної висоти (мал. 3).
- Вставте вилку мережного шнура в розетку і увімкніть пристрій, встановивши вимикач живлення (5) в положення «I» (мал. 4). Приблизно через 3 хвилини або коли всі зерна кукурудзи «розкриються», вимкніть пристрій, встановивши вимикач живлення в положення «0» і вийміть вилку мережного шнура з розетки.

*Увага!*
- ***Крышка пристрою (3) сильно нагрівається під час роботи, щоб уникнути отримання опіків не торкайтеся до неї.***

- Готовий попкорн можна полити олією, попередньо підігрітою під час його приготування в мірній ложці (2) або додати будь-які інші інгредієнти за смаком (мал. 5).
- Після приготування порції попкорну, вимкніть пристрій і дайте йому охолонути протягом 10 хвилин.

*Примітка:*
- *У випадку перегріву пристрою спрацює автоматичний термозапобожник, в цьому випадку вимкніть пристрій вимикачем (5) і вийміть вилку мережного шнура з розетки. Почекайте протягом 15-20 хвилин, після цього вімкніть пристрій.*

**ЧИЩЕННЯ ТА ДОГЛЯД**
- Вимкніть пристрій і відєднайте його від мережі і дайте йому повністю охолонути.
- Промийте мірну ложку (2) і знімну кришку (3) теплою водою з використанням нейтрального миючого засобу, після чого витріть насухо.
- Камеру для приготування попкорна (1) і корпус (4) протріть м'якою вологою тканиною, потім витріть насухо.
- Забороняється використовувати для чищення корпусу пристрою розчинники та абразивні засоби для чищення.
- Щоб уникнути удару електричним струмом, не занурюйте корпус пристрою, мережевий шнур і вилку мережного шнура у воду або будь-які інші рідини.

**ЗБЕРІГАННЯ**
- Перед тим, як прибрати пристрій на зберігання, зробіть його чистку.
- Зберігайте пристрій у сухому прохолодному місці не доступному для дітей.

**Технічні характеристики**
Напруга 220-240 В ~ 50 Гц
Потужність 1200 Вт

**Термін служби - 3 роки**

*Виробник залишає за собою право змінювати характеристики пристроїв без попереднього повідомлення*

**Гарантійне обслуговування**
Детальна інформація, що стосується умов гарантійного обслуговування, може бути отримана у дилера, у якого було придбано цей виріб. При виникненні гарантійного випадку, при зверненні, необхідно надати чек і заповнений гарантійний талон.

*Даданы выраб адпавядае ўсім патрабаванням зацверджаных Дырэктывай Рады ЕЭС 89/336/ЕЕС і нормам нізкавольтнага абсталявання (73/23 ЕЕС)*

CE



# ITALIANO

**ATTENZIONE!**
- **Il dispositivo non è un giocattolo per bambini! Non permettere ai bambini di giocare con il dispositivo.**
- **Prima di utilizzare l'apparecchio, leggete attentamente le presenti istruzioni d'uso. Utilizzare l'apparecchio solo in modo conforme alla sua destinazione diretta, com'è prescritto dalle presenti istruzioni. L'utilizzo improprio dell'apparecchio può causare danni all'utente o ai suoi beni.**
- **Il presente dispositivo non è destinato all'uso da parte di bambini. L'uso del dispositivo da parte di bambini è ammesso SOLAMENTE sotto la supervisione della persona responsabile della loro sicurezza, a condizione che ai bambini siano date le istruzioni complete e chiare relative all'uso sicuro del dispositivo e ai pericoli, che possono sorgere a causa dell'uso improprio.**

**MACCHINA PER POPCORN WX-1301 BL**
Istruzioni per l'uso
- Popcorn è un prodotto non solo squisito ma anche utile, il trattamento termico del granoturco cambia non solo l'apparenza del prodotto ma anche le sue proprietà fisico-chimiche, ma contemporaneamente il sapore del granoturco diventa tenero. In popcorn preparato si diminuisce il contenuto dell'amido, si aumenta il contenuto delle sostanze solubile in acqua, perciò l'organismo assimila le sostanze utili da popcorn meglio che da granoturco fresco.
- Il popcorn è ricco di cellulosa, la quale depura l'organismo da tossine, cancerogene, sali di metalli pesanti, pesticidi, estromette i nitrati, nonché regola il livello della colesterina e zucchero nel sangue e elimina i disturbi del metabolismo.
- è molto facile e semplice da preparare il popcorn usando la macchina per popcorn: ci vuole solo il grano turco e l'elettricità.

Descrizione
1. Contenitore per preparazione di popcorn
2. Misurino per dosaggio
3. Coperchio smontabile
4. Corpo
5. Tasto d'accensione/spegnimento «I/0»

**PRECAUZIONI**
Prima di usare la macchina per popcorn leggere attentamente le istruzioni per l'uso. Conservare il presente manuale per tutta la durata d'esercizio.
- Prima di collegare alla rete, verificare che la tensione operativa dell'apparecchio corrisponda alla tensione della rete.
- Non utilizzare l'apparecchio al di fuori degli ambienti chiusi.
- Non lasciare mai l'apparecchio a funzionare senza sorveglianza.
- Collocare la macchina per popcorn sulla superficie asciutta, piana e termoresistente, non porre l'apparecchio nelle estremità della tavola.
- Non utilizzare l'apparecchio vicino ai fonti di calore o del fuoco aperto.
- Non permettere il cavo a penzolare dalla tavola nonché impedire che esso venga a contatto con superfici calde.
- Per evitare le scosse elettriche non immergere il corpo della macchina per popcorn, il cavo di alimentazione o la spina del cavo di alimentazione nell'acqua o altri liquidi.
- Non accendere la macchina per popcorn senza riempirla con il grano turco.
- Il peso massimale dei grani turco da caricare non deve superare 60 g.
- Prima di caricare la porzione nuova del grano turco, eliminare i grani non aperti rimasti dopo l'utilizzo precedente.
- È proibito versare nella macchina per popcorn l'olio e aggiungere altri ingredienti durante il processo di preparazione.
- Il tempo necessario per preparazione della porzione di popcorn è 3 minuti, dopo di che si raccomanda spegnere l'apparecchio e scollegarlo dalla rete per 10 minuti. Quando l'apparecchio si raffredderà, è possibile continuare la preparazione di popcorn.
- Non toccare le superfici calde del coperchio smontabile e del corpo dell'apparecchio durante il funzionamento e immediatamente dopo il suo spegnimento.
- Scollegare l'apparecchio dalla rete prima di pulire e nel caso se non si utilizza.
- Per staccare il cavo di alimentazione dalla presa, non tirare il cavo, ma impugnare la spina.
- Non permettere ai bambini di utilizzare la macchina per popcorn come un giocattolo.
- L'apparecchio non è destinato ai bambini e le persone con capacità ridotte, fatti salvi i casi in cui tali persone abbiano ricevuto da una persona responsabile della loro sicurezza le istruzioni adatte e chiare relative all'uso sicuro del dispositivo e ai pericoli, che possono sorgere a causa dell'uso improprio.
- È proibito l'utilizzo dell'apparecchio con il corpo, spina o cavo di alimentazione danneggiato. Non utilizzare la macchina per popcorn dopo la sua caduta o in caso degli altri guasti. In caso dei guasti scollegare l'apparecchio dalla rete e rivolgersi al centro di assistenza tecnica autorizzato.
- L'apparecchio è destinato solo ad uso domestico.

**PRIMA DI USARE PER LA PRIMA VOLTA**
Estrarre l'apparecchio dall'imballaggio.
- Lavare il misurino per dosaggio (2) e il coperchio smontabile (3) con l'acqua di temperatura media con un detergente neutrale e asciugare bene.
- Pulire il contenitore per preparazione di popcorn (1) e il corpo (4) usando un panno morbido inumidito, e poi asciugare bene.
- Installare il misurino per dosaggio (2) sul coperchio smontabile (3), il coperchio (3) installare sul corpo (4).
- Collocare la macchina per popcorn sulla superficie asciutta piana e termoresistente.

**PREPARAZIONE DI POPCORN**
Prima di collegare l'apparecchio verificare che la tensione operativa dell'apparecchio corrisponde alla tensione della rete.
- Misurare la quantità necessaria del grano turco (circa 60 g) utilizzando il misurino per dosaggio (2) (disegno 1).
- Togliere il coperchio (3) e versare i grani nel contenitore per preparazione di popcorn (1) (disegno 2)
- Non versare l'olio e non aggiungere gli altri ingredienti nel contenitore per preparazione di popcorn (1).
- Chiudere l'apparecchio con il coperchio (3) e posizionare nel coperchio il misurino per dosaggio (2). Collocare sotto il becco del coperchio (3) un serbatoio termoresistente ampio dell'altezza necessaria (disegno 3).
- Collegare la spina del cavo di alimentazione alla presa e accendere l'apparecchio, ponendo l'interruttore di alimentazione (5) sulla posizione «I» (disegno 4). Tra circa 3 minuti o quando tutti i grani apriranno, spegnere l'apparecchio, ponendo l'interruttore di alimentazione sulla posizione «0» e scollegate la spina del cavo di alimentazione dalla presa.

*Attenzione!*
- ***Il coperchio dell'apparecchio (3) si riscalda molto durante il funzionamento, per evitare gli ustioni non toccarlo.***

- è possibile versare sul popcorn preparato un po' dell'olio riscaldato nel misurino (2) durante la preparazione o aggiungere altri ingredienti a piacere (disegno 5).
- Dopo la preparazione del popcorn, spegnere l'apparecchio e lasciarlo a raffreddarsi per 10 minuti.

*Annotazione:*
- *Nel caso di surriscaldamento entra in funzione un dispositivo di sicurezza automatico, in questa situazione spegnere l'apparecchio usando l'interruttore (5) e scollegare la spina del cavo di alimentazione dalla presa. Attendere 15-20 minuti e poi accendere l'apparecchio di nuovo.*

**PULIZIA E MANUTENZIONE**
- Scollegare l'apparecchio dalla rete e lasciarlo a raffreddarsi completamente.
- Lavare il misurino per dosaggio (2) e il coperchio smontabile (3) con l'acqua di temperatura media con un detergente neutrale e asciugare bene del cavo
- Pulire il contenitore per preparazione di popcorn (1) e il corpo (4) usando un panno morbido inumidito, e poi asciugare bene.
- Per pulire il corpo è proibito utilizzare i solventi e detergenti abrasivi.
- Per evitare le scosse elettriche non immergere il gruppo motore, il cavo di alimentazione e la spina del cavo di alimentazione nell'acqua o altri liquidi.

**CUSTODIA**
- Prima di mettere l'apparecchio in custodia, bisogna pulirlo.
- Custodire l'apparecchio in un luogo asciutto e freddo, non accessibile ai bambini.

**Caratteristiche tecniche**
Tensione 220-240 V ~ 50 Hz
Potenza 1200 W

***Durata operativa dell'apparecchio - 3 anni***

*Il produttore si riserva il diritto di modificare le caratteristiche degli apparecchi senza alcun preavviso.*

**Servizio di garanzia**
Le informazioni dettagliate rispettive alle condizioni del servizio di garanzia possono essere ottenute dal distributore, dal quale è stato comprato il presente prodotto. Nel caso di garanzia con la richiesta bisogna presentare la fattura e il tagliando di garanzia.

*Il presente prodotto è conforme a tutti i requisiti stabiliti dalla Direttiva CEE 89/336/CEE e alle normative per i dispositivi a bassa tensione (73/23CEE).*

CE



VITEK

АУДИО-ВИДЕО И БЫТОВАЯ ТЕХНИКА

**WX-1301 BL**

Попкорница

Popcorn maker

Wima Club TM © 2003-2011 Rainbow Srl
Все права защищены.
Идея серии принадлежит Игнацу Шрайфе.
www.wimaclub.com

# Инструкция по эксплуатации


| | | |
|---|---|---|
| GB | Manual instruction | 2 |
| DE | Die betriebsanweisung | 3 |
| RUS | Инструкция по эксплуатации | 4 |
| KZ | Пайдалану нұсқасы | 5 |
| RO | Instrucțiune de exploatare | 6 |
| CZ | Návod k použití | 7 |
| UA | Інструкція з експлуатації | 8 |
| BEL | Інструкцыя па эксплуатацыі | 9 |
| IT | Istruzioni d'uso | 10 |


www.vitek.ru

**GB**
A production date of the item is indicated in the serial number on the technical data plate. A serial number is an eleven-unit number, with the first four figures indicating the production date. For example, serial number 0606xxxxxxx means that the item was manufactured in June (the sixth month) 2006.

**DE**
Das Produktionsdatum ist in der Seriennummer auf dem Schild mit technischen Eigenschaften dargestellt. Die Seriennummer stellt eine elfstellige Zahl dar, die ersten vier Zahlen bedeuten dabei das Produktionsdatum. Zum Beispiel bedeutet die Seriennummer 0606xxxxxxx, dass die Ware im Juni (der sechste Monat) 2006 hergestellt wurde.

**RUS**
Дата производства изделия указана в серийном номере на табличке с техническими данными. Серийный номер представляет собой одиннадцатизначное число, первые четыре цифры которого обозначают дату производства. Например, серийный номер 0606xxxxxxx означает, что изделие было произведено в июне (шестой месяц) 2006 года.

**KZ**
Бұйымның шығарылған мерзімі техникалық деректері бар кестедегі сериялық нөмірде көрсетілген. Сериялық нөмір он бір саннан тұрады, оның бірінші төрт саны шығару мерзімін білдіреді. Мысалы, сериялық нөмір 0606xxxxxxx болса, бұл бұйым 2006 жылдың маусым айында (алтыншы ай) жасалғанын білдіреді.

**RO**
Data fabricării este indicată în numărul de serie pe tabelul cu datele tehnice. Numărul de serie reprezintă un număr din unsprezece cifre, primele patru cifre indicînd data fabricării. De exemplu, dacă numărul de serie este 0606xxxxxxx, înseamnă că produsul dat a fost fabricat în iunie (luna a asea) 2006.

**CZ**
Datum výroby spotřebiče je uveden v sériovém čísle na výrobním štítku s technickými údaji. Sériové číslo je jedenáctimístní číslo, z nichž první čtyři číslice znamenají datum výroby. Například sériové číslo 0606xxxxxxx znamená, že spotřebič byl vyroben v červnu (šestý měsíc) roku 2006.

**UA**
Дата виробництва виробу вказана в серійному номері на табличці з технічними даними. Серійний номер представляє собою одинадцятизначне число, перші чотири цифри якого означають дату виробництва. Наприклад, серійний номер 0606xxxxxxx означає, що виріб був виготовлений в червні (шостий місяць) 2006 року.

**BEL**
Дата вытворчасці вырабу паказана ў серыйным нумары на таблічцы з тэхнічнымі дадзенымі. Серыйны нумар прадстаўляе сабою адзінаццатизначнае лічыла, першыя чатыры лічбы якога абазначаюць дату вытворчасці. Напрыклад, серыйны нумар 0606xxxxxxx азначае, што выраб быў зроблен ў чэрвені (шосты месяц) 2006 года.

**IT**
La data della fabbricazione del prodotto è indicata nel numero di serie sulla targhetta con i dati tecnici. Il numero di serie è un numero di undici cifre, in qui le prime quattro cifre significano la data della fabbricazione. Ad esempio, il numero di serie 0606xxxxxxx significa che il prodotto è stato fabbricato in giugno (sesto mese) dell'anno 2006.