项目名称

V2317M

版本号

A00

设计时间

2026/3/31

物料名称

说明书 - 乌克兰

设计师

吴建川

文案

吕峰

审核

批准

料号 04170500009308

材质工艺要求： 68g 双胶纸 单面印刷 骑马钉（封底日期以实际生产日期为准）

材质要求：

颜色及专色： k55 单色印刷

尺寸要求： 140mm*210mm

变更履历：

Dreame — сокращённое название китайской компании Dreame Technology Co., Ltd. и ее дочерних предприятий. Dreame является транслитерацией названия компании на китайском языке «追觅», в котором отражено корпоративное видение компании в сфере науки и технологий — непрерывный поиск, исследования и стремление к успеху.

The word "dreame" is the abbreviation of Dreame Technology Co., Ltd. and its subsidiaries in China. It is the transliteration of the company's Chinese name " 追觅 ", which means striving for excellence in every endeavor and reflects the company's vision of continuous pursuit, exploration and search in technology.

22
PAP

Для получения дополнительной информации и послепродажной поддержки свяжитесь с нами по адресу электронной почты aftersales@dreame.tech или через веб-сайт https://global.dreametech.com

Huiyun Technology (Suzhou) Co., Ltd.

Сделано в Китае

For more information & after-sales support, contact us via aftersales@dreame.tech or https://global.dreametech.com

Huiyun Technology (Suzhou) Co., Ltd.

Made in China

VRV65F-RU-A00

YYYY-MM

Беспроводной вертикальный пылесос/Cordless Stick Vacuum

Dreame R10S Essential Aqua

Руководство пользователя/ User Manual

DREAME

БЛАГОДАРИМ ЗА ПОКУПКУ ЭТОГО ПЫЛЕСОСА DREAME./

THANK YOU

FOR PURCHASING THIS DREAME VACUUM CLEANER.

Быстрая регистрация/ Registration Quick Start

Добро пожаловать! Для регистрации учетной записи Dreame отсканируйте QR-код.
Вы можете ознакомиться с руководством пользователя и специальными предложениями./
Welcome to register a Dreame account by scanning the QR code.
You are available for the User Manual and Special Offers.

Этот высококачественный продукт разработан для обеспечения оптимальной производительности. При возникновении вопросов, связанных с данным изделием, свяжитесь с нами по адресу: aftersales@dreame.tech./The high-quality product is engineered for optimal performance. If you have any questions on the product, please contact us: aftersales@dreame.tech.

RU Руководство пользователя 01

EN User Manual 12

KK Пайдаланушы нұсқаулығы 21

UA Посібник користувача 31

Отсканируйте QR-код, чтобы получить доступ к руководству пользователя.
Please scan the QR code for the User Manual.

A

1

2

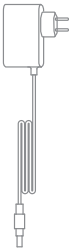

3

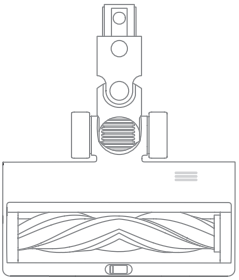

4

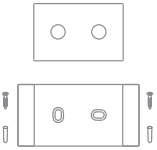

5

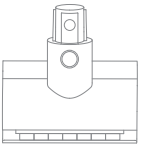

6

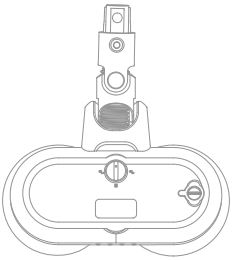

7

B-1

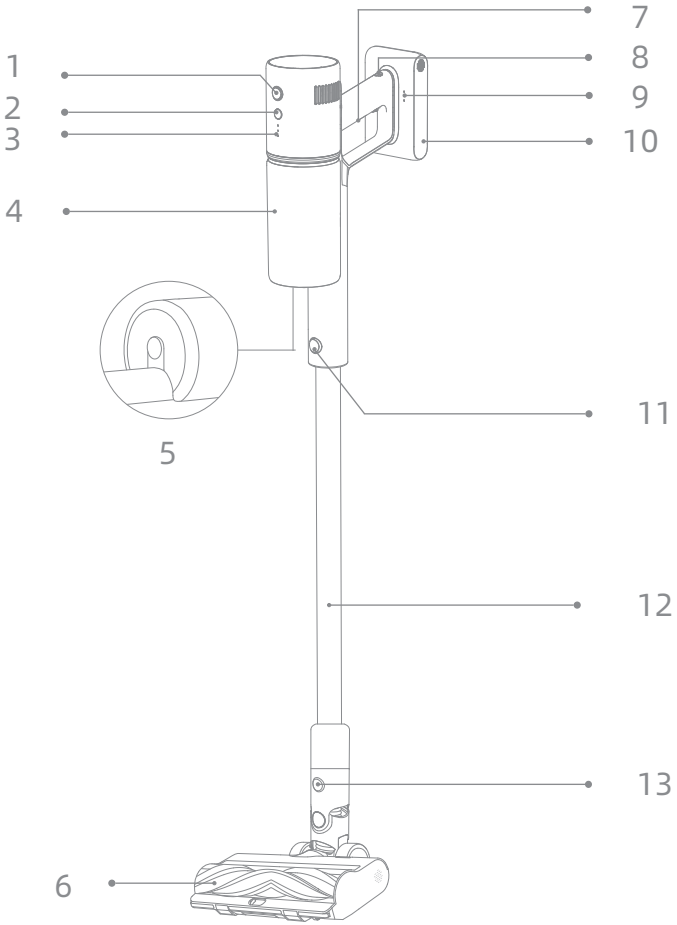

B-2

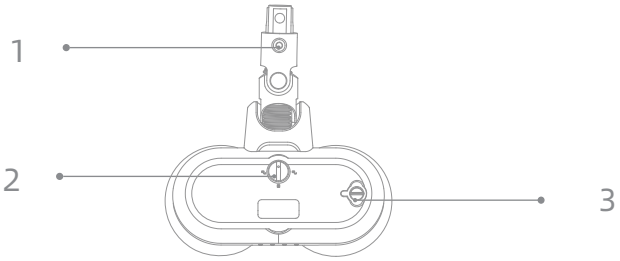

C-1

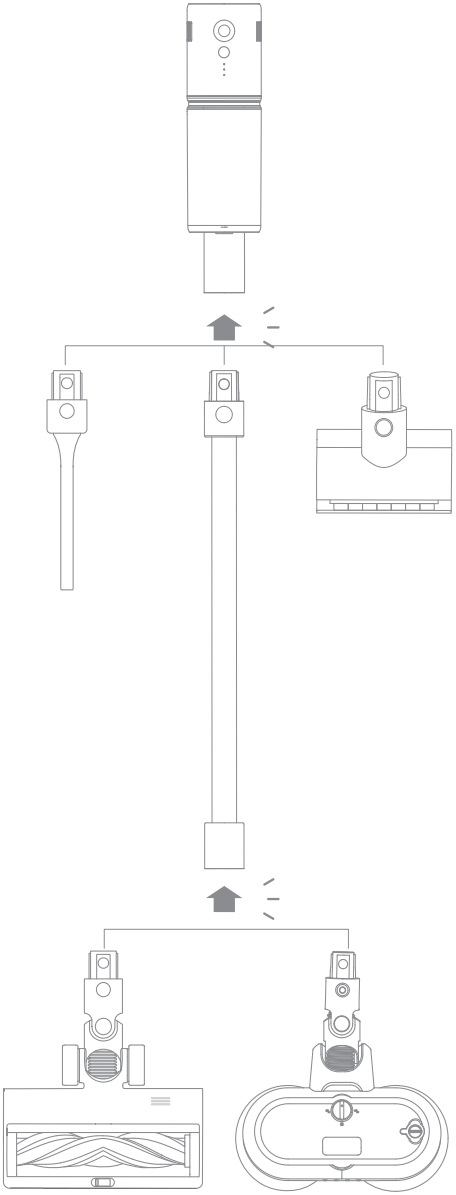

C-2

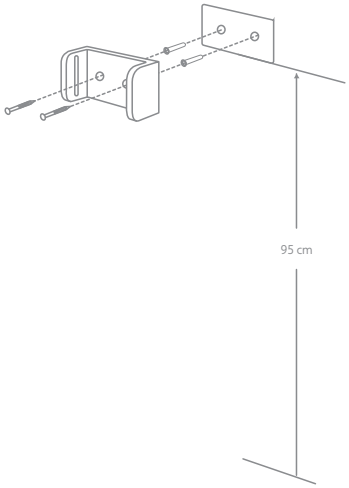

D-1

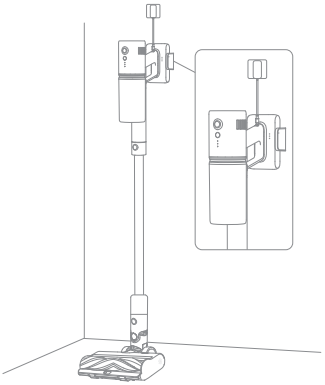

D-2

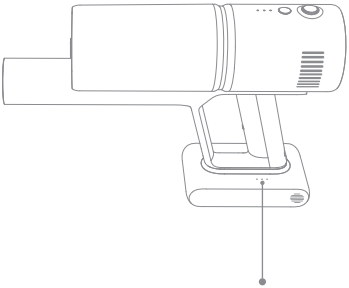

D-3

D-4

D-5

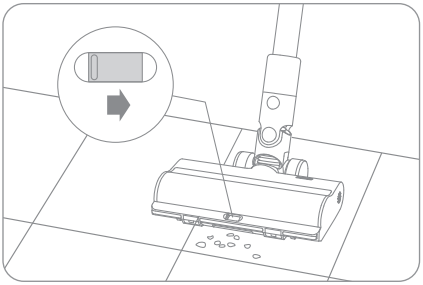

D-6

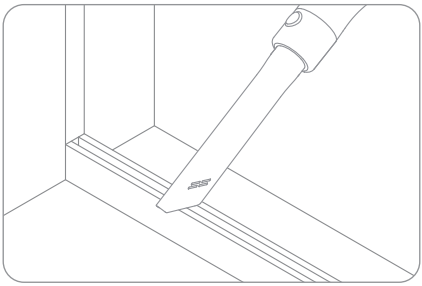

D-7

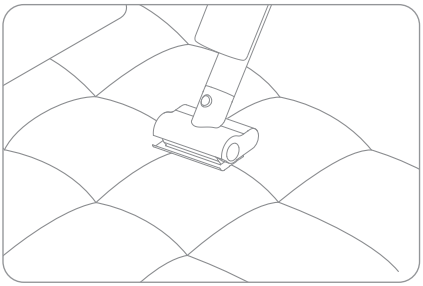

D-8

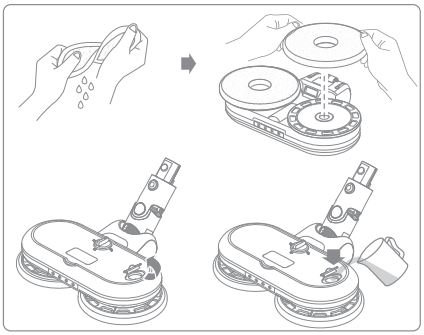

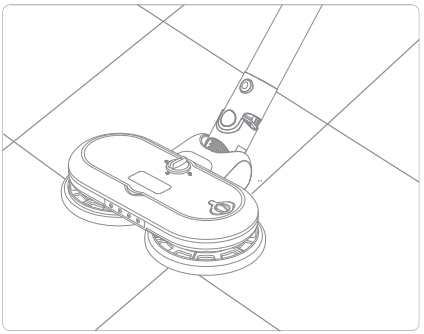

E-1

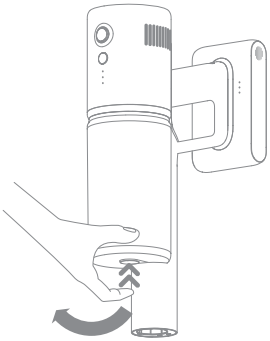

E-2

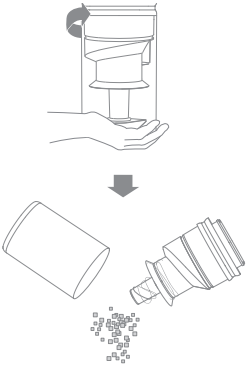

E-3

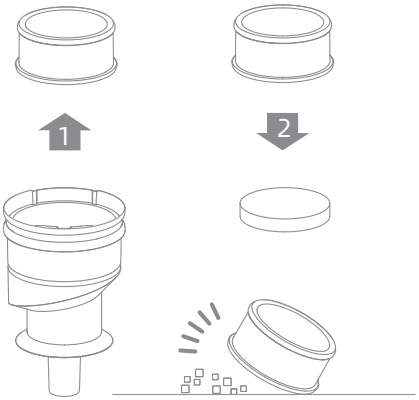

E-4

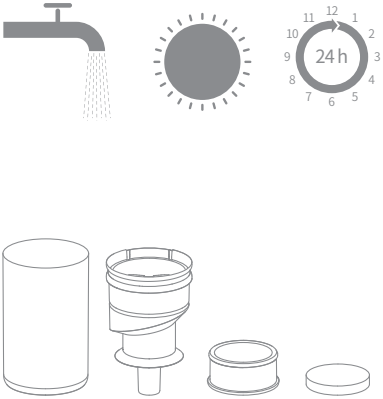

E-5

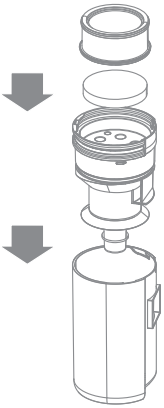

E-6

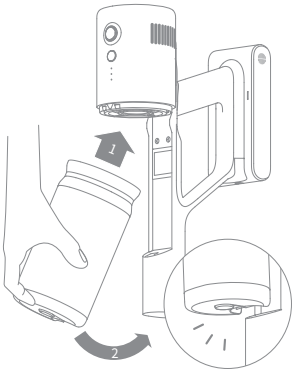

E-7

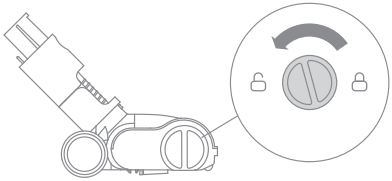

E-8

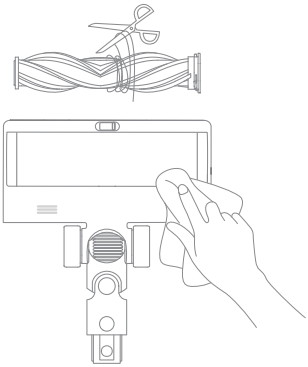

E-9

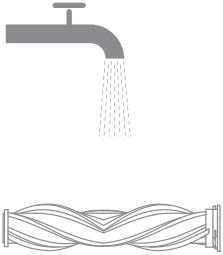

E-10

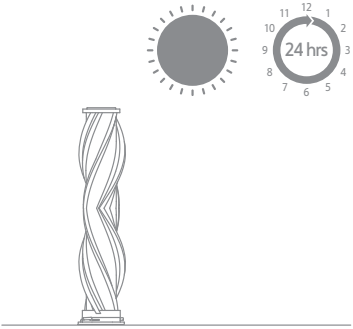

E-11

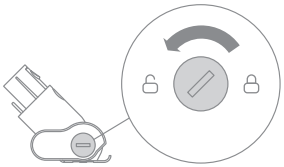

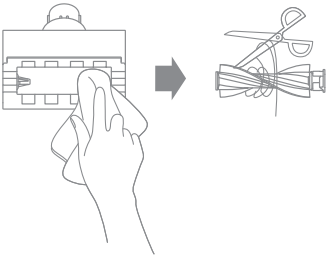

E-12

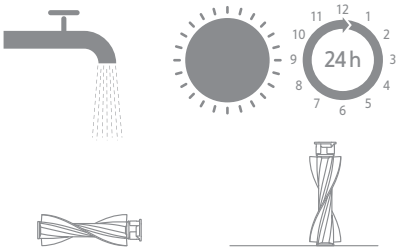

E-13

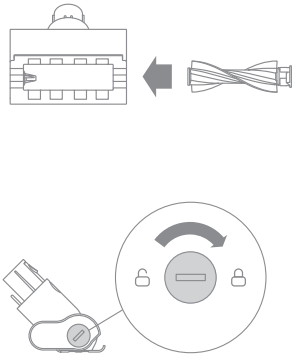

E-14

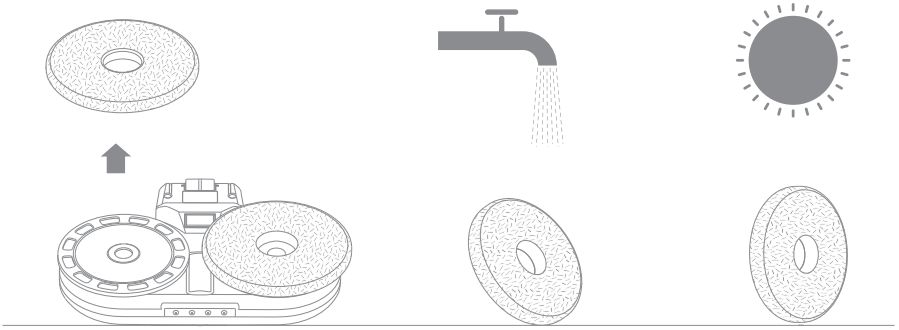

Инструкции по технике безопасности

Во избежание травм из-за случайного поражения электрическим током или воспламенения в результате неправильной эксплуатации изделия перед началом использования внимательно прочитайте руководство по эксплуатации.

Предупреждение

- Данное изделие не должно использоваться людьми с ограниченными физическими или интеллектуальными возможностями и нарушениями в работе органов чувств, а также лицами, не имеющими соответствующего опыта и знаний (включая детей), за исключением случаев, когда изделие используется под наблюдением или руководством ответственного лица для гарантии безопасности.
- Данное устройство не предназначено для использования лицами (включая детей) с ограниченными физическими, сенсорными или умственными способностями, а также с недостатком опыта и знаний, за исключением случаев, когда такие лица находятся под присмотром или проинструктированы относительно использования устройства лицом, ответственным за их безопасность.
- Следите за тем, чтобы дети не играли с устройством.
- Детям строго запрещено использовать данное изделие по назначению или в качестве игрушки. Будьте крайне осторожны во время использования изделия рядом с детьми. Детям строго запрещено чистить или ремонтировать изделие без контроля взрослых.
- Строго запрещено использовать изделие на открытом воздухе или на влажной поверхности. Используйте изделие только на сухой поверхности внутри помещения, не прикасайтесь к штепсельной вилке или любой другой части изделия мокрыми руками.
- Во избежание воспламенений, взрывов или травм проверьте литиевый аккумулятор и зарядное устройство перед началом использования на наличие повреждений. Запрещено использовать пылесос, если литиевая батарея или зарядное устройство повреждены.
- Щеточные насадки, аккумулятор, труба-удлинитель, металлический контакт разъема и сам пылесос проводят электрический ток, поэтому их нельзя погружать в воду или другую жидкость. Обязательно высушите все фильтры после чистки.
- Во избежание травм от движущихся частей, выключайте пылесос перед очисткой щеточных насадок. Перед использованием пылесоса необходимо правильно установить щеточные насадки, пылесборник и фильтр.
- Запрещено использовать пылесос для очистки извести, цемента, гипсового порошка, каминной золы и пепла, а также для дыма или зажигательных средств, таких как угли, окурки или спички.
- Перед началом эксплуатации проверьте зону для уборки. В случае обнаружения крупных листов бумаги, бумажных шариков, пластиковых или острых предметов (например, стекло, гвозди, винты, монеты и т.д.), а также элементов крупне диаметра трубочки для напитков удалите их, чтобы избежать засорения всасывающей трубы и нарушения нормальной работы изделия.
- Держите волосы, распущенную одежду, пальцы и другие части тела подальше от отверстий вакуума и движущихся частей. Не направляйте удлинитель, палочку или инструменты на глаза или уши и не кладите их в рот.

- Запрещено ставить какие-либо предметы на всасывающее отверстие. Не используйте пылесос, если всасывающее отверстие засорилось. Наличие больших кусков пыли, ваты, волос и других предметов может привести к ослаблению воздушного потока. Своевременно проводите очистку.
- Не прислоняйте пылесос к неустойчивым предметам, таким как стул или обеденный стол, чтобы не повредить пылесос и не травмировать пользователя в результате падения пылесоса. При повреждении или неисправности пылесоса в результате падения, обратитесь к официальному сервисному представителю. Не разбирайте изделие самостоятельно.
- Заряжайте батарею в строгом соответствии с инструкциями. В случае неправильной зарядки и превышении указанного диапазона температуры, батарея может быть повреждена.
- Используйте только аксессуары и запасные части, рекомендованные производителем.
- Будьте предельно внимательны во время использовании изделия для уборки лестницы.
- Извлеките штепсельную вилку перед техническим обслуживанием или ремонтом, а также в случае продолжительного хранения изделия.
- Не проводите сборку, не заряжайте и не используйте данное изделие на улице, в ванной комнате или вблизи бассейна.
- Предупреждение об опасности возгорания: не наносите какие-либо ароматизаторы на фильтр данного изделия - химические вещества, содержащиеся в таких изделиях являются легковоспламеняющимися и могут привести к возгоранию.
- Используйте только оригинальное зарядное устройство (модель ZD012M260050EU). Невыполнение этого требования может привести к воспламенению литий-ионного аккумулятора.
- ВНИМАНИЕ! Для зарядки аккумулятора используйте только съемный блок питания, поставляемый в комплекте с данным изделием.
- Используйте только разрешенный тип аккумулятора (модель V2317B-6S1P-BWB). Невыполнение этого требования может привести к воспламенению литий-ионного аккумулятора.
- В случае выброса материала аккумуляторов эвакуируйте персонал из опасной зоны до остывания аккумуляторов и рассеивания паров.
- Обеспечьте максимальную вентиляцию для удаления опасных газов и не допускайте контакта паров с кожей и глазами или их вдыхания.
- Удалите пролитую жидкость с помощью абсорбента и уничтожьте отходы посредством сжигания.
- Запрещается использовать и хранить изделие в экстремальных температурных условиях (ниже 0°C или выше 40°C). Используйте оригинальный адаптер питания и проводите подзарядку при температуре от 0°C до 40°C.
- Меры предосторожности при хранении и транспортировке:

  Продукт должен транспортироваться в упаковке. Не подвергайте продукт давлению или ударам во время транспортировки.

  Пожалуйста, избегайте сильных столкновений во время транспортировки.

  Не транспортируйте пылесос при температуре выше 50° C или ниже -20° C.

В случае краткосрочного хранения, например одного месяца, пылесос рекомендуется хранить при температуре от -20 ° C до 50 ° C и относительной влажности 60% ± 5%. В случае длительного хранения пылесос рекомендуется хранить при температуре окружающей среды от 0 ° C до 40 ° C.

Утилизируйте пылесос надлежащим образом. Когда его срок службы подойдет к концу, утилизируйте пылесос в соответствии с местными законами и правилами страны или региона, в котором он используется.

Правила и условия реализации: без ограничений.

Импортер продает этот продукт; информацию об импортере см. на упаковке.

Сведения об импортере и контактная информация отдела послепродажного обслуживания указаны на упаковке.

Дата изготовления: см. на упаковке.

Срок службы продукции 3 года.

- Данное изделие подходит исключительно для домашнего использования.
- Клеммы питания не должны быть закорочены.

Прочитать руководство по эксплуатации

Съемный блок питания

Только для использования в помещении

Подробное электронное руководство см. по адресу https: //global.dreametech.com/pages/user-manuals-and-faqs

Принадлежности

Примечание. Изображения в данном руководстве приведены исключительно для справки. Фактическое изделие может отличаться.

1. Удлинитель
2. Щелевая насадка
3. Зарядное устройство
4. Универсальная щетка
5. Настенное крепление (в т. ч. 2 винта, 2 дюбеля и 1 наклейка с монтажным шаблоном)
6. Электрическая мини-щетка
7. Модуль с вращающимися швабрами

Рис. A

Компоненты

1. Кнопка Вкл./Выкл. (нажмите для включения/повторно — для выключения)
2. Переключатель уровня всасывания
3. Индикатор состояния уровня всасывания

   Турбо Умеренный Экономичный
4. Контейнер для пыли
5. Кнопка отсоединения контейнера для пыли
6. Универсальная щетка
7. Антистатический контакт
8. Разъем для зарядки
9. Индикатор состояния аккумулятора
10. Аккумуляторный блок
11. Кнопка отсоединения удлинителя
12. Удлинитель
13. Кнопка отсоединения щетки

Рис. B-1

Модуль с вращающимися швабрами

1. Кнопка освобождения модуля с вращающимися швабрами
2. Переключатель регулировки выходящего потока

   ВКЛ

   ВЫКЛ
3. Пробка бака для воды

Рис. B-2

Установка

- Установка пылесоса и принадлежностей

Рис. C-1

- Установка настенного крепления

Крепление следует установить в сухом прохладном месте рядом с электрической розеткой. В месте установки не должно быть никаких труб, например

газопроводных или водопроводных, воздуховодов, электрических проводов и кабелей, а также сливных трубопроводов.

1. Наклейте на стену наклейку с монтажным шаблоном. Нижний край наклейки с монтажным шаблоном должен располагаться параллельно полу на высоте 95 см от пола.
2. Дрелью со сверлом 8 мм просверлите отверстия по отметкам наклейки с монтажным шаблоном, а затем вставьте в каждое отверстие дюбель.
3. Совместите установочные отверстия крепления с отверстиями в стене. Закрепите его на стене винтами, входящими в комплект поставки.

Рис. C-2

Эксплуатация

Зарядка

- Закрепите пылесос на настенном креплении и подключите зарядное устройство к разъему для зарядки.

Примечание.
Закрепляйте не только корпус пылесоса. Предварительно присоедините к нему удлинитель и универсальную щетку.

Рис. D-1

- Индикатор состояния аккумулятора

Рис. D-2

Зарядка

● ● ☼	Низкий заряд аккумулятора
● ☼ ○	Половина заряда аккумулятора
☼ ○ ○	Аккумулятор заряжен почти полностью

○ ○ ○ Аккумулятор полностью заряжен

● Выкл. ☼ Мигает ○ Вкл.

Примечание.
1. Пылесос нельзя использовать во время зарядки.
2. Перед первым использованием пылесоса полностью зарядите его аккумулятор. Этот процесс займет приблизительно 4,5 часа.

3. Длительная сухая уборка в режиме «Турбо» приведет к нагреванию аккумулятора, что увеличивает время зарядки.

Способ работы

Чтобы запустить устройство, нажмите кнопку Вкл./Выкл. Чтобы остановить его, нажмите кнопку еще раз. Перед зарядкой дайте пылесосу остыть в течение 30 минут.

Рис. D-3

Переключение уровня всасывания

Кратковременно нажмите для переключения между режимами «Экономичный», «Умеренный» и «Турбо».

Рис. D-4

Использование различных принадлежностей

- Универсальная щетка
  При запуске устройства автоматически включается подсветка перед щеткой-роликом, что облегчает пользование устройством.

  Рис. D-5

  Примечание.
  1. При использовании устройства на детских игровых коврике, коврах или для уборки кофейных зерен, попкорна и других гранул включите выключатель на щетке.
  2. При чистке плитки, деревянных полов или других твердых поверхностей выключите выключатель.

- Щелевая насадка
  Подходит для чистки щелей, углов дверей и окон, лестниц и других труднодоступных мест.

  Рис. D-6

- Электрическая мини-щетка
  Используется для уборки грязи, шерсти животных и других стойких загрязнений на диване, матрасе и других тканевых поверхностях. Не рекомендуется пылесосить хрупкие и деликатные поверхности, такие как шелк.

  Рис. D-7

Модуль с вращающимися швабрами

1. Установите насадку для швабры
   1) Смочите насадку для швабры и выжмите лишнюю воду.
   2) Совместите центральное отверстие насадки с отверстием нижней вращающейся пластины. Плотно прижмите насадку, чтобы убедиться в ее надежном креплении.
2. Залейте воду
   1) Откройте пробку бака для воды.
   2) Добавьте воду.

Примечание.
Не добавляйте химикаты, чтобы не повредить бак.

3. Начало уборки
   1) Присоедините модуль с вращающимися швабрами к удлинителю.
   2) Для запуска нажмите кнопку режима ожидания.

Рис. D-8

Меры предосторожности:
- Используйте только насадку для швабры, входящую в комплект поставки.
- Перед началом влажной уборки смочите насадку для швабры и выжмите лишнюю воду.
- Во избежание повреждений не наступайте на модуль с ращающимися швабрами или насадку для швабры.

Примечание.
1. В случае застревания какой-либо вращающейся части пылесос может автоматически отключиться. Удалите все застрявшие посторонние предметы, после чего продолжите использование устройства.
2. При перегреве аккумуляторной батареи пылесос автоматически отключается. Подождите, пока температура аккумулятора вернется к нормальному значению, затем возобновите использование устройства.

Уход и обслуживание

Советы:

1. Всегда используйте только оригинальные детали, чтобы ваша гарантия не была аннулирована.
2. Если фильтр или насадка засорены, пылесос перестанет работать вскоре после включения. Чтобы восстановить его работоспособность, выполните очистку.
3. Если пылесос не используется продолжительное время, полностью зарядите его, отсоедините зарядное устройство от сети и оставьте пылесос на хранение в прохладном месте с низкой влажностью вдали от прямых солнечных лучей. Во избежание чрезмерной разрядки аккумулятора заряжайте его не реже одного раза в 3 месяца.

Чистка пылесоса

Протирайте пылесос мягкой сухой тканью.

Очистка циклонного блока, фильтра, встроенной губки и контейнера для пыли

Перед очисткой контейнера для пыли отсоедините зарядное устройство и переведите кнопку Вкл./Выкл. в выключенное положение.

- Нажмите кнопку отсоединения контейнера для пыли и выньте его из пылесоса.

  Рис. E-1

- Поддерживая контейнер для пыли снизу, поверните циклонный блок и удалите скопившуюся в контейнере пыль.

  Рис. E-2

- Извлеките фильтр и встроенную губку. Легонько постучите фильтр, чтобы вытряхнуть из него пыль.

  Рис. E-3

- **Тщательно промойте циклонный блок, фильтр, губку и контейнер для пыли. После промывки высушите их на воздухе в течение минимум 24 часов.**

  Рис. E-4

  Примечание.
  1. Рекомендуется очищать контейнер для пыли после каждого использования.
  2. Рекомендуется чистить циклонный блок и фильтр предварительной очистки по крайней мере через каждые 3–4 месяца, фильтр — через каждые 4–6 месяцев.
  3. Для промывки фильтра используйте только чистую воду. Запрещается использовать чистящее средство.
  4. Не пытайтесь чистить фильтр щеткой или пальцами.

Установка циклонного блока, фильтра, встроенной губки и контейнера для пыли

- Установите циклонный блок, губку и фильтр предварительной очистки в контейнер для пыли.

  Рис. E-5

- Слегка наклоните контейнер для пыли так, чтобы паз совместился с зажимом пылесоса. Затем установите контейнер для пыли на место, легко нажав на него до щелчка.

  Рис. E-6

Очистка универсальной щетки

- Поверните фиксатор против часовой стрелки до упора, затем снимите ролик с щетки-ролика.

  Рис. E-7

- Ножницами перережьте волоски, нитки и волокна, застрявшие на щетке-ролике. Вытрите пыль с паза и прозрачной крышки сухой тканью или бумажным полотенцем. Тщательно высушите перед использованием.

  Рис. E-8

- В случае загрязнения промойте щетку-ролик чистой водой, пока она не станет чистой.

  Рис. E-9

- Оставьте щетку-ролик в вертикальном положении минимум на 24 часа до полного высыхания.

  Рис. E-10

Очистка электрической мини-щетки

- С помощью монеты (см. рисунок) поверните фиксатор против часовой стрелки так, чтобы раздался щелчок. После разблокировки электрической мини-щетки снимите щетку-ролик.
  Рис. E-11

- Промойте и очистите щетку-ролик. Оставьте щетку-ролик в вертикальном положении в хорошо вентилируемом месте минимум на 24 часа до полного высыхания.
  Рис. E-12

- После высыхания щетки-ролика установите ее на место, следуя инструкции по разборке в обратном порядке.
  Рис. E-13

Очистка модуля с вращающимися швабрами

- Повернув модуль с швабрами, снимите насадку для швабры. Промойте насадку для швабры до тех пор, пока она не станет чистой, а затем тщательно высушите ее, прежде чем установить обратно на место.

  Рис. E-14

Примечание.

1. Прежде чем убрать модуль с швабрами на длительное хранение, опорожните бак для воды и переведите переключатель регулировки выходящего потока в положение ВЫКЛ.
2. Перед началом чистки убедитесь, что пылесос выключен.

Технические характеристики

Пылесос	
Модель	VRV65F
Номинальная мощность	310 Вт
Номинальное напряжение	21,6 В ⎓
Время зарядки	Около 4,5 ч
Универсальная щетка	
Модель	VMBX
Номинальная мощность	37 Вт
Номинальное напряжение	21,6 В ⎓
Электрическая мини-щетка	
Модель	VMM2
Номинальная мощность	15 Вт
Номинальное напряжение	21,6 В ⎓
Модуль с вращающимися швабрами	
Модель	VSM7
Номинальная мощность	20 Вт
Номинальное напряжение	25,2 В ⎓
Зарядное устройство	
Модель	ZD012M260050EU
Вход	100–240 В∼ 50/60 Гц 0,5 A
Выход	26 V ⎓ 0,5 A
Перезаряжаемый литий-ионный аккумуляторный блок	
Модель	V2317B-6S1P-BWB
Номинальное напряжение	21,6 В ⎓
Расчетная емкость	2000 мА·ч
Номинальная емкость	1800 мА·ч
Энергия	38,88 Вт·ч

Часто задаваемые вопросы

Если пылесос не работает должным образом, используйте для решения проблемы приведенную ниже таблицу.

Неисправности	Возможные причины	Решения
Пылесос не работает.	Устройство разрядилось или уровень заряда низкий.	Полностью зарядите пылесос, после чего возобновите его использование.
	Из-за засора включился режим защиты от перегрева.	Очистите всасывающее отверстие или воздуховод. Подождите, пока пылесос остынет, затем вновь включите его.
	Всасывающее отверстие или воздуховод заблокированы.	Устраните блокировку всасывающего отверстия или воздуховода.
Низкая эффективность всасывания.	Контейнер для пыли заполнен и (или) блок фильтра засорен.	Опорожните контейнер для пыли и (или) очистите блок фильтра.
	Насадка засорена.	Удалите засор из насадки.
Двигатель издает странный шум.	Основное всасывающее отверстие или удлинитель заблокированы.	Удалите засор из основного всасывающего отверстия или удлинителя.
Во время зарядки аккумулятора индикатор заряда горит красным светом.	Аккумуляторный блок поврежден.	Обратитесь в отдел послепродажного обслуживания для выполнения ремонта.
После включения пылесоса индикатор заряда аккумулятора мигает красным светом.	Слишком высокая температура двигателя. / Щетка-ролик заблокирована. / Воздуховод заблокирован.	Проверьте эти детали по очереди.
Индикатор заряда аккумулятора не загорается во время зарядки.	Зарядное устройство подключено к пылесосу неправильно.	Проверьте, правильно ли зарядное устройство подключено к пылесосу.
	Аккумулятор полностью заряжен и автоматически переключается в спящий режим.	Пылесос работает нормально.
	Проблема остается после проверки двух описанных выше вариантов.	Обратитесь в отдел послепродажного обслуживания для выполнения ремонта.
Низкая скорость зарядки	Температура аккумуляторной батареи слишком низкая или слишком высокая.	Подождите, пока температура аккумулятора вернется к нормальному значению, затем перезарядите его.

Неисправности	Возможные причины	Решения
Светодиод подсветки универсальной щетки не работает.	Светодиоды повреждены.	Обратитесь в отдел послепродажного обслуживания для выполнения ремонта.

- В литий-ионном аккумуляторном блоке содержатся опасные для окружающей среды элементы. Утилизируйте пылесос в соответствии с местными законами и правилами, действующими в стране или регионе применения. Предварительно извлеките из него аккумуляторный блок.
- При извлечении аккумулятора устройство должно быть отсоединено от источника питания. Храните аккумуляторы в недоступном для детей месте. Запрещается брать аккумуляторы в рот. При проглатывании обратитесь к врачу или в местный токсикологический центр.
- При повреждении аккумулятора ни в коем случае не касайтесь его, так как из него может вытечь электролит. При случайном контакте с электролитом смойте его водой. При попадании электролита в глаза немедленно обратитесь за медицинской помощью. Вытекший из аккумулятора электролит может стать причиной раздражения и ожогов.

Информация об утилизации и переработке отходов электрического и электронного оборудования (WEEE)

Все устройства с символом раздельного сбора отработанного электрического и электронного оборудования (Директива WEEE 2012/19/EU) следует утилизировать отдельно от несортируемых бытовых отходов. С целью охраны здоровья и защиты окружающей среды такое оборудование необходимо сдавать на переработку в специальные пункты приема электрического и электронного оборудования, определенные правительством или местными органами власти. Правильная утилизация и переработка помогут предотвратить возможные негативные последствия для окружающей среды и здоровья человека. Для получения информации о местонахождении и порядке приема устройств в пунктах приема обратитесь в компанию, занимающуюся установкой оборудования, или в местные органы власти.

RU

Гарантийное обязательство

1. Dreame несет ответственность перед потребителями за любое несоответствие материалов или качества изготовления, которое не было обнаружено в момент покупки.

2. Гарантийный срок: пожалуйста, обратитесь в офис обслуживания клиентов для получения дополнительной информации. Если территория, на которой находится потребитель, имеет разные правила, преимущественную силу имеют местные правила.

3. Гарантийное обязательство не распространяется на следующие случаи:

a) Небрежность, использование или установка без учета инструкций, предоставленных Dreame;

b) Вмешательство и (или) модификация изделия лицами, прямо не уполномоченными Dreame;

c) Повреждения, вызванные случайными причинами и (или) небрежностью со стороны потребителя, особенно в отношении внешних компонентов;

d) Детали, подверженные износу, которые не имеют производственных дефектов;

e) Отсутствие действительного документа о покупке (квитанции, чека или др.), подтверждающего дату покупки изделия;

f) Несоответствие модели и (или) номера изделия в сертификате покупки указанным на изделии.

4. Отсканируйте QR-код на гарантийном талоне, чтобы получить контактные данные для послепродажного обслуживания.

5. Послепродажное обслуживание (включая гарантию качества) в различных регионах распространяется исключительно на локальную версию продукции Dreame. Для получения технической поддержки обратитесь в службу послепродажного обслуживания в том регионе, где продается ваша версия продукта.

Safety Instructions

To prevent accidents including electric shock or fire caused by improper use, please read this manual carefully before use and retain it for future reference.

Warning

- This product can be used by children aged from 8 years and above and persons with physical, sensory, intellectual deficiencies, or limited experience or knowledge under the supervision of a parent or guardian to ensure safe operation and to avoid any risk of hazards. Cleaning and maintenance shall not be made by children without supervision.
- This appliance is not intended for use by persons (including children) with reduced physical, sensory or mental capabilities, or lack of experience and knowledge, unless they have been given supervision or instruction concerning use of the appliance by a person responsible for their safety.
- Children should be supervised to ensure that they do not play with the appliance.
- The vacuum is not a toy. Children shall not play with or operate this product. Please exercise caution when using the vacuum near children. Do not allow children to clean or maintain the vacuum unless supervised by a parent or guardian.
- Do not use the vacuum outdoors or on wet surfaces. Only use the vacuum on dry indoor surfaces. Do not touch the plug or any part of the vacuum with wet hands.
- To reduce the risk of fire, explosion, or injury, check to make sure the lithium battery and charging adapter are undamaged before use. Do not use the vacuum if either the lithium battery or charger is damaged.
- The brush heads, battery, extension rod, metal connector pin, and vacuum are electrically conductive and should not be immersed in water or other liquid. Make sure to dry all filters after cleaning.
- To prevent injury caused by rotating parts, turn off the vacuum before cleaning the brush heads. The brush heads, dust compartment and filter must all be properly installed before using the vacuum.
- Only use the original charging adapter. Never use an unoriginal adapter, as this may cause the lithium battery to catch fire.
- Do not use the vacuum to pick up flammable or combustible liquids, such as gasoline, or bleach, ammonia, drain cleaners or other liquids.
- Do not use the vacuum to pick up sharp or hard objects, such as glass, nails, screws, or coins, which may damage the machine. Do not use the vacuum to pick up drywall particles, ashes like fireplace ash, or smoking or burning materials such as coal, cigarette butts or matches.
- Check the area to be cleaned before use. To prevent the openings from being blocked, clear the larger paper, spitball, plastic cloth or sharp objects (such as glass, nails, screws, coins, etc.) and any object which is larger than openings.
- Keep hair, loose clothing, fingers and other parts of the body away from the vacuum's openings and moving parts. Do not point the extension rod, wand or tools at your eyes or ears or put them in your mouth.
- Do not put any object into the vacuum's openings. Do not use the vacuum with any

opening blocked. Keep free of dust, lint, hair, or other items which may reduce airflow.

- Do not rest the vacuum against a chair, table, or other unstable surface, as this may cause damage to the machine or personal injury. If the vacuum becomes damaged from being knocked over or is otherwise malfunctioning, please contact our authorized service department. Never attempt to disassemble the device on your own.
- All instructions in the manual for recharging the battery must be strictly followed. Failure to properly charge the battery within the specified temperature range could damage the battery.
- Only use accessories and replacement parts recommended by the manufacturer.
- Please be extra careful when using the vacuum to clean stairs.
- Make sure the vacuum is unplugged when not used for extended periods as well as prior to performing any maintenance or repairs.
- Do not install, charge, or use this product outdoors, in bathrooms, or around a pool.
- Fire Hazard Warning: Do not apply any type of fragrance to the vacuum's filter. These types of products are known to contain flammable chemicals which may cause the vacuum to catch fire.
- Only use the original charger (Model ZD012M260050EU). Failing to do so may cause the lithium-ion battery to catch fire.
- WARNING: For the purposes of recharging the battery, only use the detachable supply unit provided with this appliance.
- Only use the approved battery type (Model V2317B-6S1P-BWB). Failing to do so may cause the lithium-ion battery to catch fire.
- If the battery material is released, remove personnel from area until the batteries cool down and fumes dissipate.
- Provide maximum ventilation to clear out hazardous gases and avoid skin and eye contact or inhalation of vapors.
- Remove spilled liquid with absorbent and incinerate waste.
- Do not use and store in extremely hot or cold environments (below 0℃ /32° F or above 40℃ /104° F). Please charge the cordless vacuum in temperature above 0℃ /32° F and below 40℃ /104° F.
- This product is designed for home use only.
- The supply terminals are not to be short-circuited.

Read operator's manual

Detachable supply unit

For indoor use only

- For detailed e-manual, please go to https://global.dreametech.com/pages/user-manuals-and-faqs

Accessories

Note: The illustrations in this manual are indicative only. The actual product may differ.

1. Extension Rod
2. Crevice Nozzle
3. Charger
4. Multi-Surface Brush
5. Wall Mount (Including screw ×2, wall plug ×2, and mounting template sticker ×1)
6. Motorized Mini-Brush
7. Spin Mop Head

Fig. A

Components

1. Standby Button (Press the button to start and press it again to stop)
2. Suction Level Switch
3. Suction Level Status Indicator

   Turbo ⋮ Med : Eco .
4. Dust Cup
5. Dust Cup Release Button
6. Multi-Surface Brush
7. Antistatic Contact
8. Charging Port
9. Battery Status Indicator
10. Battery Pack
11. Extension Rod Release Button
12. Extension Rod
13. Brush Release Button

Fig. B-1

Spin Mop Head

1. Spin Mop Head Release Button
2. Outflow Control Switch

   ON

   OFF
3. Water Tank Plug

Fig. B-2

Installation

- Vacuum and Accessories Installation

  Fig. C-1
- Wall Mount Installation

  The mount should be installed in a cool, dry place near a power outlet. Make sure the installation area is clear of any pipes such as gas or water lines, and air ducts, electric wires and cables, or drainage lines.

  1. Paste the mounting template sticker on the wall. The bottom edge of the mounting template sticker should be parallel to and about 95 cm from the ground.
  2. Use a power drill with an 8 mm drill bit to drill a hole into each marker on the mounting template sticker, then insert a wall plug into each hole.
  3. Align the position holes on the mount with the holes on the wall. Fasten it to the wall with the included screws.

  Fig. C-2

Operation

Charging

- Put the vacuum cleaner on the wall mount and plug the charger into the charging port.

  Note:
  Do not put the vacuum body alone on the wall mount. Place it on the wall mount after connecting it with the extension rod and multi-surface brush.

  Fig. D-1

- Battery Status Indicator

  Fig. D-2

Charging

● ● ☼	Low battery
● ☼ ○	Half battery
☼ ○ ○	Nearly full
○ ○ ○	Fully charged

● Off ☼ Blinking ○ On

Note:
1. The vacuum cannot be used while charging.
2. Fully charge the vacuum before using it for the first time. This will take about 4.5 hours.
3. Vacuuming at Turbo mode for a prolonged period will cause the battery to heat up, which increases charging time. Allow the vacuum to cool down for 30 minutes before charging it.

Working Method

Press the standby button to start the appliance, and press it again to stop.

Fig. D-3

Switching Suction Level

Press briefly to switch between eco, med and turbo mode.

Fig. D-4

Using Different Accessories

- Multi-Surface Brush
  When the appliance starts, the lights in front of the brush roller will automatically turn on, which is convenient for use.

  Fig. D-5

  Note:
  1. When using on baby play mats, carpets or for vacuuming coffee beans, pop corn and other pellets, turn on the switch on the brush.
  2. When vacuuming on tiles, wooden floors or other hard surfaces, turn off the switch.

- Crevice Nozzle
  Suitable for vacuuming cracks, corners of doors and windows, stairs, and other hard-to-reach places.

  Fig. D-6

- Motorized Mini-Brush
  For vacuuming dirt, pet hair, and other stubborn debris from sofas, bedding, and other fabric surfaces. It is not recommended to vacuum on fragile surfaces, such as silk.

  Fig. D-7

Spin Mop Head

1. Install the Mop Pad
   1) Dampen the mop pad and wring out any excess water.
   2) Align the central hole of the pad with that of the bottom rotating plate. Press the pad firmly to ensure that it is properly attached.
2. Fill with Water
   1) Open the water tank plug.
   2) Add water.

Note:
Do not add chemicals to prevent damage to the tank.

3. Start Cleaning
   1) Connect the spin mop head to the extension rod.
   2) Press the standby button briefly to start.

   Fig. D-8

Precautions:
- Use only the mop pads included.
- Dampen mop pad and wring out excess water before mopping.
- To avoid any damage, do not step on the spin mop head or mop pad.

Note:
1. If any rotating part becomes stuck, the vacuum may shut off automatically. Remove any trapped foreign objects, then resume use.
2. When the battery becomes overheated, the vacuum will automatically shut off. Wait until the battery temperature returns to normal, then resume use.

Care & Maintenance

Tips:

1. Always use genuine parts to keep your warranty from being void.
2. If the filter or nozzle becomes clogged, the vacuum will stop working shortly after being turned on. Clean it to restore functionality.
3. If the vacuum is not used for an extended period, fully charge it, unplug its charger, and store it in a cool, low-humidity environment away from direct sunlight. To avoid over-discharging the battery, recharge the battery at least once every three months.

Cleaning the Vacuum

Wipe the vacuum with a soft dry cloth.

Cleaning the Cyclone Assembly, Filter, Built-in Sponge and Dust Cup

Before cleaning the dust cup, disconnect the charger and keep the vacuum's standby button in the off position.

- Press the dust cup release button and remove it from the vacuum.

  Fig. E-1

- Hold the bottom of the dust cup, rotate the cyclone assembly to remove it, and then empty the dust in the dust cup.

  Fig. E-2

- Take out the filter and built-in sponge. Gently tap the filter to shake off the dust.

  Fig. E-3

- **Rinse the cyclone assembly, filter, sponge, and dust cup until they are clean. After washing, air dry for at least 24 hours.**

  Fig. E-4

  Note:
  1. It is recommended to clean the dust cup after use.
  2. It is recommended to clean the cyclone assembly and sponge at least once every 3 to 4 months, the filter once every 4 to 6 months.
  3. Only use clean water to wash the filter. Do not use detergent.
  4. Do not attempt to clean the filter with a brush or finger.

Installing the Cyclone Assembly, Filter, Built-in Sponge and Dust Cup

- Install the cyclone assembly, sponge and pre-filter into the dust cup.

  Fig. E-5

- Slightly tilt the dust cup so the slot aligns with the clip on the vacuum. Then gently push the dust cup until it clicks into place.

  Fig. E-6

Cleaning the Multi-Surface Brush

- Turn the lock counterclockwise until it stops, then remove the roller from the roller brush.

  Fig. E-7

- Use scissors to cut off the hairs and fibers that get stuck on the brush roller. Wipe the dust from the notch and transparent cover with a dry cloth or paper towel. Thoroughly dry before use.

  Fig. E-8

- When it is dirty, rinse the brush roller with clean water until it is clean.

  Fig. E-9

- Stand the brush roller upright for at least 24 hours until it is fully dry.

  Fig. E-10

Cleaning the Motorized Mini-Brush

- Use a coin as illustrated to rotate the lock counterclockwise until you hear a click. After unlocking the motorized mini-brush, remove the brush roller.

  Fig. E-11

- Rinse and clean the brush roller. Stand the brush roller upright in a well-ventilated area for at least 24 hours until it is fully dry.

  Fig. E-12

- Once the brush roller is dry, reinstall it by following the disassembly steps in reverse.

  Fig. E-13

Cleaning the Spin Mop Head

- Remove the mop pad after the mop head is flipped. Rinse the mop pad until it is clean, and thoroughly dry it before re-installing.

  Fig. E-14

  Note:
  1. Before storing the mop head for an extended period, empty the water tank and turn the outflow control switch to OFF.
  2. Before cleaning, make sure that the vacuum is powered off.

EN

Specifications

Vacuum Cleaner	
Model	VRV65F
Rated Power	310 W
Rated Voltage	21.6 V ⎓
Charging Time	approximately 4.5 hours
Multi-Surface Brush	
Model	VMBX
Rated Power	37 W
Rated Voltage	21.6 V ⎓
Motorized Mini-Brush	
Model	VMM2
Rated Power	15 W
Rated Voltage	21.6 V ⎓
Spin Mop Head	
Model	VSM7
Rated Power	20 W
Rated Voltage	25.2 V ⎓
Charger	
Model	ZD012M260050EU
Input	100-240 V ~ 50/60 Hz 0.5 A
Output	26 V ⎓ 0.5 A
Rechargeable Lithium-Ion Battery Pack	
Model	V2317B-6S1P-BWB
Nominal Voltage	21.6 V ⎓
Nominal Capacity	2000 mAh
Rated Capacity	1800 mAh
Energy	38.88 Wh

FAQ

If the vacuum is not working properly, please refer to the table below.

Errors	Possible Causes	Solutions
The vacuum does not work.	The appliance is out of battery or its battery level is low.	Fully charge the vacuum, then resume use.
	Overheat protection mode triggered by a blockage.	Clean the suction opening or air duct. Wait until the vacuum cools down, then reactivate it.
	The suction opening or air duct is blocked.	Clear any blockage from the suction opening or air duct.
Weak suction force.	The dust cup is full and/or filter assembly is clogged.	Empty the dust cup and/or clean the filter assembly.
	An attachment is blocked.	Clear any blockage in the attachment.
The motor makes a strange noise.	Main suction opening or extension rod is blocked.	Clear any blockage in the main suction opening or extension rod.
The battery indicator is solid red when charging the vacuum.	The battery pack is damaged.	Please contact the after-sales service department for maintenance.
The battery indicator blinks red after turning on the vacuum.	The motor temperature is too high. / The bush roller is blocked. / The air duct is blocked.	Check these parts in turn.
The battery indicator does not light up when charging.	The charger does not plug into the vacuum well.	Check whether the charger is properly plugged into the vacuum.
	The battery is fully charged and switches to sleep mode automatically.	The vacuum runs normally.
	The problem persists after ruling out the above two possibilities.	Please contact the after-sales service department for maintenance.
Charging too slow	The battery temperature is too low or too high.	Wait until the battery temperature returns normal, and then recharge.
The LED light of the multi-surface brush does not work.	LED lights are damaged.	Please contact the after-sales department for maintenance.

- The lithium-ion battery pack contains substances that are hazardous to the environment. Before disposing of the vacuum, please remove the battery pack, then discard or recycle it in accordance with local laws and regulations of the country or region it is used in.
- The appliance must be disconnected from the power supply when removing the battery. Keep batteries out of the reach of children. Never put batteries in mouth. If swallowed, contact your physician or local poison control.
- Under abusive conditions, never contact the battery from which the liquid may be ejected. If contact accidentally occurs, rinse with water. If liquid contacts eyes, seek medical help immediately. Liquid ejected from the battery may cause irritation or burns.

EN

WEEE Information

All products bearing this symbol are waste electrical and electronic equipment (WEEE as in directive 2012/19/EU) which should not be mixed with unsorted household waste. Instead, you should protect human health and the environment by handing over your waste equipment to a designated collection point for the recycling of waste electrical and electronic equipment, appointed by the government or local authorities. Correct disposal and recycling will help prevent potential negative consequences to the environment and human health. Please contact the installer or local authorities for more information about the location as well as terms and conditions of such collection points.

Warranty

1. Dreame is liable to the consumer for any lack of conformity in material or workmanship not detectable at the time of the purchase.

2. Warranty period: please refer to the customer service office for more information. If the territory where the consumer is located has different regulations, local regulations prevail.

3. The warranty will not be applicable in the following cases:

a) Issues due to carelessness, use, or installation that does not comply with the instructions provided by Dreame.

b) Tampering and/or modifications of the product by entities or individuals not expressly authorized by Dreame.

c) Damage due to accidental causes and/or negligence on the part of the consumer, with particular reference to external parts.

d) Parts subject to wear that do not have manufacturing defects.

e) No valid purchasing document (receipt, invoice, or other) is provided to certify the date the product was purchased.

f) The model and/or numbers of the product on the purchase certificate is not consistent with the model and/or numbers shown on the product.

4. Please scan the QR code on the warranty card to get after-sales contact information.

5. The after-sales service (including quality warranty) in diverse regions is solely applicable to the local version of Dreame products. Please contact the after-sales service in the region where your product version originates for support.

Қауіпсіздік нұсқаулары

Құрылғыны дұрыс пайдаланбау салдарынан тоқ соғу немесе өрт шығу сияқты оқиғалардың алдын алу үшін құрылғыны қолдану алдында осы нұсқаулықты мұқият оқып шығыңыз және оны келешекте пайдалану үшін сақтаңыз.

Назар аударыңыз

- Қауіпсіз қолдану және кез келген қауіп-қатерлердің алдын алу мақсатында, осы өнімді 8 жасқа толған және одан ересек балалар, шектеулі дене және ақыл-ой қабілеттері, сондай-ақ басқа сезім мүшелерінің кемістігі бар, немесе тәжірибесі не білімі шектеулі адамдар ата-анасының немесе қамқоршысының қарауымен қолдана алады. Балаларға бақылаусыз қрылғыны тазалауға және күтім жасауға болмайды.
- Бл қрылғы физикалық, сезу немесе ақыл қабілеттері төмен немесе тәжірибесі мен білімі аз адамдардың (атап айтқанда балалардың) қолдануына арналмаған, бірақ олардың қауіпсіздігіне жауапты тлға қрылғыны қолдануға қатысты бақылау жүргізсе немесе нсқау берсе бл қрылғыны қолдана алады.
- Балалар қрылғымен ойнамас үшін балаларға қарау қажет.
- Шаңсорғыш ойыншық емес. Балаларға осы өніммен ойнауға немесе оны қолдануына болмайды. Шаңсорғышты балалардың қасында қолдану кезінде өте сақ болыңыз. Балаларға шаңсорғышты ата-анасының немесе қамқоршысының қарауынсыз тазалауға немесе жөндеуге рқсат бермеңіз.
- Шаңсорғышты сыртта немесе дымқыл едендердің үстінде қолданбаңыз. Шаңсорғышты тек үй-жайдың қрғақ едендерде қолданыңыз. Су қолмен шаңсорғыштың ашасын немесе басқа бөліктерін стамаңыз.
- Өрт, жарылыс немесе жарақат қатерін азайту үшін қолдану алдында литий аккумуляторы мен қуат адаптері зақымданбағанын тексеріп көз жеткізіңіз. Егер литий аккумуляторы немесе қуаттау қрылғысы зақымдалған болса, шаңсорғышты қолданбаңыз.
- Саптамалар, аккумулятор, ұзартқыш түтік, темір қосқыш істік және шаңсорғыш электр тоғын өткізеді, сондықтан оларды суға немесе басқа сұйықтыққа батыруға болмайды. Тазалаудан кейін барлық сүзгілерді міндетті түрде кептіріңіз.
- Айналатын бөлшектерден жарақат алмау үшін саптамаларды тазалау алдында шаңсорғышты өшіріңіз. Саптамалар, шаң жинағыш бөлік пен сүзгіні шаңсорғышты қолдану алдында дұрыс салу қажет.
- Тек түпнұсқалық қуат адаптерін қолданыңыз. Ешқашан тұпнұсқадан басқа адаптерді қолданбаңыз, себебі ол литий аккумуляторының өрт шалуына себепші болады.
- Шаңсорғышты жанармай немесе ағартқыш, аммиак, кәріз тазартқыш немесе өзге сйықтықтар сияқты жанғыш немесе ттанғыш сйықтықты сорып алу үшін қолдануға болмайды.
- Шаңсорғышты шыны, шеге, брандалар немесе тиындар сияқты өткір немесе қатты заттарды сорып алу үшін қолдануға болмайды, себебі олар қрылғыны зақымдауы мүмкін. Шаңсорғышпен гипс қатырма сынықтарын, ошақ күлі сияқты күлді, немесе көмір, темекі тқылдары немесе сіріңке сияқты түтіндеп немесе жанып трған материалдарды сорып алуға болмайды.
- Тазаланатын орынды шаңсорғышты қолдану алдында бір тексеріп шығыңыз. Саңылауларды бітеліп қалудан сақтау үшін саңылаулардан үлкенірек қағаздарды, умаждалған қағазды, пластик сынықтарын немесе өткір заттарды (шыны, шеге, бранда, тиын т.б.) және басқа заттарды алып тастаңыз.
- Шашыңызды, түймеленбеген немесе бос киімді, саусақтарыңызды және басқа дене мүшелерін шаңсорғыштың саңылауларынан және қозғалмалы

бөлшектерден алшақ стаңыз. зартқыш түтікті, ластырғыш тетікті немесе қралдарды көзіңізге немесе қлағыңызға қарай бағыттамаңыз немесе аузыңызға салмаңыз.

- Шаңсорғыштың саңылауларына ешқандай заттарды салмаңыз. Шаңсорғыштың қандай да бір саңылауы бітеліп қалса, оны қолданбаңыз. Ауа ағынын бөгейтін шаң, түк, шаш немесе басқа заттарды тазалаңыз.
- Шаңсорғышты зақымдаудан немесе өзіңізді жарақаттан сақтау үшін шаңсорғышты орындық, үстел немесе басқа тақсыз заттарға сүйеп қоймаңыз. Егер шаңсорғыш төңкеріліп қлағаннан зақымдалса немесе жмысында басқа ақаулар анықталса, біздің ресми қызмет көрсету орталығымызға хабарласыңыз. Қрылғыны ешқашан өзіңіз бөлшектемеңіз.
- Нсқаулықтағы аккумуляторды қуаттау жөніндегі барлық нсқаулар қатаң сәйкестікте орындалуы тиіс. Аккумуляторды белгіленген температура ауқымынан тыс дрыс қуаттамау салдарынан аккумулятор зақымдалуы мүмкін.
- Тек өндіруші сынған керек-жарақтарды және қосалқы бөлшектерді қолданыңыз.
- Шаңсорғышпен баспалдақтарды тазалау кезінде өте сақ болыңыз.
- зақ уақыт бойы қолданылмайтын кезде немесе түрлі техникалық күтім жасау немесе жөндеу алдында шаңсорғыштың қуат көзінен ажыратылғанына көз жеткізіңіз.
- Осы қрылғыны сыртта, жуынатын бөлмеде немесе бассейннің айналасында орнатуға, қуаттауға немесе қолдануға болмайды.
- Өрт қауіпі туралы ескерту: Шаңсорғыштың сүзгісіне ешқандай иіссу себуге болмайды. Осындай өнімдердің қрамында жанғыш химиялық заттар бар екені мәлім, олар шаңсорғыштың өрт шалуына себепші болуы мүмкін.
- Тек түпнсқалы қуаттау қрылғысын қолданыңыз (ZD012M260050EU үлгісі). Кері жағдайда литий-ионды батарея өртенуі мүмкін.
- НАЗАР АУДАРЫҢЫЗ: Аккумуляторды қайта зарядтау үшін осы қрылғымен бірге жеткізілген алмалы-салмалы қуат блогын ғана пайдаланыңыз.
- Тек рқсат етілген аккумулятор түрін (V2317B-6S1P-BWB үлгісі) қолданыңыз. Кері жағдайда литий-ионды батарея өртенуі мүмкін.
- Егер аккумулятордың ішіндегі материал ақса, аккумулятор суығанша және булары сейілгенше адамдарды сол аймақтан шығарыңыз.
- Қауіпті газдарды шығару үшін барынша желдету қажет және булардың теріге немесе көзге тиюінен немесе булардың деммен ішке баруынан сақтаныңыз.
- Төгілген сйықтықты сіңіргіш материалмен сүртіп алыңыз және қалдықтарды өртеңіз.
- Аса ыстық немесе суық ортада (0 /32°F төмен немесе 40 /104°F жоғары) қолдануға болмайды. Сымсыз шаңсорғышты 0 /32°F жоғары және 40 /104°F төмен температурада қуаттаңыз.
- Бл өнім үй-жайдың ішінде қолдануға арналған.
- Қуат сымының клеммалары қысқа тйықталмауы тиіс.

Пайдаланушы нұсқаулығын оқыңыз

Алмалы-салмалы қуат көзі

Тек үй-жай ішінде қолдануға арналған

Электрондық нұсқаулықтың толық нұсқасымен https: //global.dreametech.com/pages/user-manuals-and-faqs сілтемесі бойынша өтіп таныса аласыз

Керек-жарақтар

Ескертпе: Осы нұсқаулықтағы суреттер тек мысал ретінде көрсетілген. Нақты өнімнің айырмашылығы болуы мүмкін.

1. Ұзартқыш түтік
2. Саңылау тазалағыш саптама
3. Қуаттау құрылғысы
4. Әмбебап қылшақ
5. Қабырға кронштейні (2 бұранданы, 2 тығынды және 1 орнату үлгісі жапсырмасын × қоса)
6. Электр мини-қылшақ
7. Айналмалы еден жуғыш бас

A-суреті

Бөліктер

1.Күту режимі түймесі (бастау үшін түймені басыңыз, тоқтату үшін оны қайтадан басыңыз)

2. Сору деңгейінің қосқышы

3. Сору деңгейі күйінің индикаторы

Турбо ⁝ Орташа : Эко ·

4. Шаңжинағыш
5. Шаңжинағышты ажырату батырмасы
6. Әмбебап қылшақ
7. Антистатикалық түйіспе
8. Зарядтау порты
9. Аккумулятор қуатының индикаторы
10. Аккумулятор
11. Ұзартқыш түтікті ажырату батырмасы
12. Ұзартқыш түтік
13. Қылшақты ажырату батырмасы

B-1 суреті

Айналмалы еден жуғыш бас

1. Айналмалы еден жуғыш басты ажырату батырмасы
2. Ағынды басқару қосқышы

ҚОСУЛЫ

ӨШІРУЛІ

3. Су сауытының тығыны

B-2 суреті

Орнату

- Шаңсорғышты және керек-жарақтарды орнату

C-1 суреті

- Қабырға кронштейнін орнату

Кронштейн электр розеткасы жақын, салқын және құрғақ жерге орнатылуы керек. Орнату аймағында газ немесе су құбырлары, ауа өткізгіштер, электр сымдары мен кабельдер немесе дренаждық желілер сияқты құбырлардың жоқтығына көз жеткізіңіз.

1. Орнату үлгісінің жапсырмасын қабырғаға жабыстырыңыз. Орнату үлгісі жапсырмасының төменгі жиегі жерге параллель болуы және жерден шамамен 95 см алшақ болуы керек.
2. 8 мм бұрғылау ұшы бар электр бұрғымен орнату үлгісінің жапсырмасындағы әр белгі арқылы тесік бұрғылаңыз, содан кейін әр тесікке анкер салыңыз.
3. Кронштейндегі орналастыру тесіктерін қабырғадағы тесіктермен туралаңыз. Оны қабырғаға бірге берілген бұрандалармен бекітіңіз.

C-2 суреті

Операция

Зарядтау

- Шаңсорғышты қабырға кронштейніне қойып, зарядтағышты зарядтау портына қосыңыз.

Ескертпе:
Шаңсорғышты қабырға кронштейніне жалғыз қоймаңыз. Оған ұзартқыш түтік пен әмбебап смарт-қылшақты жалғағаннан кейін оны қабырға кронштейніне бекітіңіз.

D-1 суреті

- Аккумулятор қуатының индикаторы

D-2 суреті

Зарядтау

● ● ☼ Батарея қуаты төмен

● ☼ ○ Батарея қуаты жартылай

☼ ○ ○ Толып қалды

○ ○ ○ Толық қуатталды

● Өшірулі ☼ Жыпылықтайды ○ Қосулы

Ескертпе:
1. Қуаттау кезінде шаңсорғышты қолдана алмайсыз.
2. Шаңсорғышты алғашқы рет қолдану алдында оны толық қуаттаңыз. Қуаттау шамамен 4,5 сағат жүреді.
3. Турбо режимінде ұзақ уақыт бойы шаңсорғышпен тазалау оның аккумуляторын қыздырады, сол себепті қуаттау уақыты да ұзарады. Шаңсорғышты алдымен 30 минуттай салқындатыңыз, содан кейін қуаттаңыз.

Жұмыс әдісі

Құрылғыны іске қосу үшін күту режимі түймесін басып, тоқтату үшін оны қайтадан басыңыз.

D-3 суреті

Сору деңгейін ауыстыру

Эко, med және турбо режимдерін ауыстыру үшін қысқа уақытқа басыңыз.

D-4 суреті

Әртүрлі саптамаларды қолдану

- Әмбебап қылшақ
  Құрылғы қосылған кезде қылшақты білікше бетіндегі шамдар автоматты түрде жанады, ол қолдануды ыңғайлы етеді.

  D-5 суреті

  Ескертпе:
  1. Балалардың ойын кілемшелерін, кілемдерді тазалау немесе кофе дәндерін, поп корнды және басқа түйіршіктерді сорып алу үшін қылшақтағы ауыстырып қосқышты басыңыз.
  2. Кафельді, ағаш едендерді немесе басқа қатты беттерді тазалаған кезде, ауыстырып қосқышты кері басыңыз.
- Саңылау тазалағыш саптама
  Тар саңылауларды, есіктердің және терезелердің бұрыштарын, баспалдақтарды және жетуге қиын жерлерді тазалауға лайықты.

  D-6 суреті

- Электр мини-қылшақ
  Кірді, жануар жүнін және басқа да тұрақты ластарды дивандардан, матрастардан және басқа матамен қапталған беттерден сорып алуға арналған. Жібек сияқты беті ілінетін немесе сырылатын беттерді тазалауға қолданбаған жөн.

  D-7 суреті

Айналмалы еден жуғыш бас

1. Еден жуғыш төсемді орнату
   1) Еден жуғыш төсемді сулап, артық суды сығып тастаңыз.
   2) Жастықшаның орталық саңылауын төменгі айналмалы табақтың тесігімен туралаңыз. Жастықшаның дұрыс бекітілгеніне көз жеткізу үшін оны мықтап басыңыз.
2. Су толтыру
   1) Су сауытының тығынын ашыңыз.
   2) Су қосыңыз.

Ескерту:
Су сауытына зақым келтірмеу үшін химиялық заттарды қоспаңыз.

3. Тазалауды бастау
   1) Айналмалы еден жуғыштың басын ұзартқыш түтікке жалғаңыз.
   2) Бастау үшін күту режимінің түймесін басып қалыңыз.

   D-8 суреті

Сақтық шаралары:
- Тек жинаққа кіретін еден жуғыш төсемді пайдаланыңыз.
- Сүрту алдында еден жуғыш төсемді сулап, артық суды сығып тастаңыз.
- Зақымданудың алдын алу үшін айналмалы еден жуғыш басты немесе еден жуғыш төсемді аяқпен баспаңыз.

Ескертпе:
1. Егер қандай да бір айналмалы бөлшек қысылып қалса, шаңсорғыш автоматты түрде тоқтап қалуы мүмкін. Қысылып қалған заттарды шығарып алыңыз және тазалауды жалғастырыңыз.
2. Аккумулятор шамадан тыс қызып кеткенде, шаңсорғыш автоматты түрде тоқтайды. Аккумулятордың температурасы түскенше күтіңіз, содан кейін тазалауды жалғастырыңыз.

Күтім және техникалық қызмет көрсету

Кеңестер:

1. Кепілдікті сақтау үшін әрдайым түпнұсқалық бөлшектерді қолданыңыз.
2. Сүзгі немесе саптама бітеліп қалса, шаңсорғыш қосылғаннан кейін қайта өшіп қалады. Функционалдылықты қалпына келтіру үшін оны тазалаңыз.
3. Егер шаңсорғыш ұзақ уақыт бойы қолданылмаса, оны толықтай қуаттаңыз, қуаттағышты суырып алып, оны ылғалдылығы төмен, күн сәулесі түспейтін салқын жерде сақтаңыз. Аккумулятордың қуаты шамадан тыс таусылмауы үшін аккумуляторды кем дегенде үш айда бір рет қуаттаңыз.

Шаңсорғышты тазалау

Шаңсорғышты құрғақ, жұмсақ матамен сүртіңіз.

Циклон блогын, сүзгіні, кіріктірілген ысқышты және шаңжинағышты тазалау

Шаңжинағышты тазалау алдында зарядтағышты ажыратып, шаңсорғыштың күту режимі түймесін өшірулі күйде ұстаңыз.

- Шаңжинағышты ажырату батырмасын басыңыз және оны шаңсорғыштан босатып алыңыз.

  E-1 суреті

- Шаңжинағыштың түбін ұстаңыз, оны алып тастау үшін циклон блогын айналдырыңыз, содан кейін жинағыштың ішіндегі шаңды босатыңыз.

  E-2 суреті

- Сүзгіні және кіріктірілген ысқышты шығарып алыңыз. Шаңды кетіру үшін сүзгіні ақырын түртіңіз.

  E-3 суреті

- **Циклон блогын, сүзгіні және шаңжинағышты таза болғанша жуыңыз. Жуғаннан кейін ауада кем дегенде 24 сағат кептіріңіз.**

  E-4 суреті

  Ескертпе:
  1. Шаңжинағышты пайдаланғаннан кейін тазалап тұрған жөн.
  2. Циклон блогы мен ысқышты кем дегенде 3-4 айда бір рет, сүзгіні 4-6 айда бір рет тазалаған жөн.
  3. Сүзгіні тек таза сумен жуыңыз. Жуғыш затты қолданбаңыз.
  4. Сүзгіні қылшақпен немесе саусақпен тазартуға болмайды.

Циклон блогын, сүзгіні, кіріктірілген ысқышты және шаңжинағышты орнату

- Циклон блогын, ысқышты және бастапқы тазарту сүзгісін шаңжинағышқа орнатыңыз.

  E-5 суреті

- Шаңжинағыштың саңылауы шаңсорғыштың орнықтырғышына дәл келгенше шаңжинағышты сәл еңкейтіңіз. Одан кейін

шаңжинағышты орнына сырт етіп түскенше жайлап басыңыз.

E-6 суреті

Әмбебап қылшақты тазалау

- Бұғаттау кілтін сағат тіліне кері бағытта тірелгенше бұраңыз, содан кейін айналмалы қылшақтан білікшені шығарып алыңыз.
  E-7 суреті
- Қайшымен қылшақты білікшеге оралып қалған шаш пен талшықтарды кесіп алыңыз. Ойық пен мөлдір қақпақтағы шаңды құрғақ матамен немесе қағаз сүлгімен сүртіңіз. Қолдану алдында толық кептіру қажет.
  E-8 суреті
- Ластанған кезде айналмалы қылшақты таза сумен шайып тазалаңыз.
  E-9 суреті
- Қылшақты білікше толық кепкенше оны кем дегенде 24 сағатқа тік тұрғызып қойыңыз.
  E-10 суреті

Электр мини-қылшақты тазалау

- Суретте көрсетілгендей, бұғаттау кілтін тиынмен сағат тіліне кері бағытта сырт еткен дыбыс шыққанша бұраңыз. Моторлы мини-қылшақты босатқаннан кейін қылшақты білікшені шығарып алыңыз.
  E-11 суреті
- Қылшақты білікшені шайып тазалаңыз. Қылшақты білікше толық кепкенше жақсы желдетілетін жерде 24 сағатқа тік күйде тұрғызып қойыңыз.
  E-12 суреті
- Қылшақты білікше кепкеннен кейін оны бөлшектеудің кері ретімен жинаңыз.
  E-13 суреті

Айналмалы еден жуғыш басты тазалау

- Еден жуғыш төсемді еден жуғыш бас аударылғаннан кейін алыңыз. Еден жуғыш төсемді тазарғанша жуып, орнатпас бұрын жақсылап құрғатыңыз.
  E-14 суреті

Ескерту:

1. Еден жуғыш басты ұзақ уақытқа сақтамас бұрын, су сауытын босатып, ағынды басқару қосқышын OFF (өшірулі) күйіне ауыстырыңыз.
2. Тазаламас бұрын, шаңсорғыштың розеткадан ажыратылғанына көз жеткізіңіз.

Техникалық сипаттамасы

Шаңсорғыш	
Үлгі	VRV65F
Номиналды қуат	310 W
Есептелген кернеу	21,6 V ⎓
Зарядтау уақыты	шамамен 4,5 сағат
Әмбебап қылшақ	
Үлгі	VMBX
Номиналды қуат	37 W
Есептелген кернеу	21,6 V ⎓
Электр мини-қылшақ	
Үлгі	VMM2
Номиналды қуат	15 W
Есептелген кернеу	21,6 V ⎓
Айналмалы еден жуғыш бас	
Үлгі	VSM7
Номиналды қуат	20 W
Есептелген кернеу	25,2 V ⎓
Қуаттау құрылғысы	
Үлгі	ZD012M260050EU
Кіріс қуаты	100-240 V∼ 50/60 Hz 0,5 A
Шығыс қуаты	26 V ⎓ 0,5 A
Қайта зарядталатын литий-ионды аккумулятор	
Үлгі	V2317B-6S1P-BWB
Номиналды кернеу	21,6 V ⎓
Номиналды сыйымдылық	2000 mAh
Шынайы сыйымдылығы	1800 mAh
Энергия	38,88 Wh

Жиі қойылатын сұрақтар

Егер шаңсорғыш дұрыс жұмыс істемесе, төмендегі кестені қараңыз.

Қателер	Ықтимал себептері	Шешімдер
Шаңсорғыш жұмыс істемейді.	Құрылғының батарея қуаты таусылған немесе батареяның қуат деңгейі төмен.	Шаңсорғышты толық қуаттаңыз, содан кейін тазалауды жалғастырыңыз.
	Бітелуге байланысты шамадан тыс қызудан сақтау режимі қосылған.	Сору саңылауын немесе ауа жолын тазалаңыз. Шаңсорғыш салқындағанын күтіңіз, одан кейін оны қайта қосыңыз.
	Сору саңылауы немесе ауа жолы бітеліп қалған.	Сору саңылауын немесе ауа жолын бітеп тұрған затты шығарып алыңыз.
Сору күші әлсіз.	Шаңжинағыш толып тұр және/немесе сүзгі блогы бітеліп қалған.	Шаңжинағышты босатыңыз және/немесе сүзгі блогын тазалаңыз.
	Саптама бітеліп қалған.	Саптаманы бітеп тұрған затты шығарып алыңыз.
Қозғалтқыштан бөтен дыбыс шығып тұр.	Негізгі сору саңылауы немесе ұзартқыш түтік бітеліп қалған.	Негізгі сору саңылауын немесе ұзартқыш түтікті бітеп тұрған затты шығарып алыңыз.
Шаңсорғышты қуаттау кезінде аккумулятор индикаторында тұрақты қызыл түс жанып тұр.	Аккумулятор блогы зақымдалған.	Сатудан кейінгі қызмет көрсету бөліміне хабарласыңыз.
Шаңсорғышты қосудан кейін аккумулятор индикаторында қызыл түс жыпылықтап тұр.	Қозғалтқыш температурасы тым жоғары. / Қылшақты білікше бұғатталып қалған. / Ауа жолы бітеліп қалған.	Осы бөлшектерді кезекпе-кезек тексеру қажет.
Қуаттау кезінде аккумулятор индикаторы жанбайды.	Қуаттау құрылғысы шаңсорғышқа нық кірмейді.	Қуаттау құрылғысының шаңсорғышқа дұрыс кіргізілгенін тексеріңіз.
	Аккумулятор толық қуатталып тұрған кезде "ұйқы режиміне" өздігінен ауысып кетеді.	Шаңсорғыш қалыпты жұмыс істеп тұр.
	Жоғарыдағы екі ықтимал себепті тексергеннен кейін де қате әлі кетпеді.	Сатудан кейінгі қызмет көрсету бөліміне хабарласыңыз.
Тым баяу қуатталады	Аккумулятордың температурасы тым төмен немесе тым жоғары.	Аккумулятордың температурасы түскенше күтіңіз, содан кейін қайта қуаттаңыз.
Көп бағытты қылшақтың жарықдиодты шамы жұмыс істемейді.	ЖАРЫҚДИОДТЫ шамдар зақымдалған.	Сатудан кейінгі қызмет көрсету бөліміне хабарласыңыз.

- Литий-ионды аккумулятордың ішінде қоршаған ортаға қауіп төндіретін заттектер бар. Шаңсорғышты қоқысқа тастамас бұрын алдымен аккумуляторды шығарып алыңыз, содан кейін оны тастаңыз немесе оны жергілікті заңдарға және қолданылатын елдің немесе өңірдің ережелеріне сәйкес қайта өңдеуге тапсырыңыз.
- Аккумуляторды шығару кезінде құрылғы қуат көзінен ажыратылған болуы керек. Аккумуляторды балалардың қолы жетпейтін жерде сақтаңыз. Аккумуляторды ауызға салуға болмайды. Жұтып қойған жағдайда дәрігерге немесе жергілікті токсикологиялық қызметке хабарласыңыз.
- Белгіленген талаптарға қайшы қолданған кезде, сұйықтық ағуы ықтимал аккумуляторды ешқашан ұстамаңыз. Кездейсоқ ұстасаңыз, сумен шайыңыз. Сұйықтық көзге тиіп кетсе дереу медициналық көмекке жүгініңіз. Аккумулятордан аққан сұйықтық тітіркенуге немесе күйікке шалдықтыруы мүмкін.

WEEE (Электр және электронды жабдықтың өндіріс қалдықтарын кәдеге жарату) туралы ақпарат

Осындай таңбасы бар барлық құрылғылар электр және электронды жабдықтардың қалдықтары болып табылады (2012/19/EU директивасына сәйкес – WEEE), оларды сұрыпталмаған тұрмыстық қалдықтармен араластыруға болмайды. Оның орнына, сіз пайдаланылған жабдықты үкімет немесе жергілікті билік тағайындаған қалдық электр және электронды жабдықты қайта өңдеу орнының арнайы жинау бекетіне тапсыру арқылы адам денсаулығы мен қоршаған ортаны қорғауыңыз керек. Қалдықтарды дұрыс жайғастыру және қайта өңдеу қоршаған ортаға және адам денсаулығына кері әсер тигізудің алдын алуға көмектеседі. Осындай жинау бекеттерінің орналасқан жерлері және олардың ережелері мен шарттары туралы қосымша ақпарат алу үшін орнатушы тарапқа немесе жергілікті билік органдарына хабарласыңыз.

Кепілдік

1. Dreame тұтынушы сатып алған кезде байқамаған материал немесе жұмыс сапасының сәйкеспей қалғаны үшін өзі жауапкершілік алады.

2. Кепілдік мерзімі: толығырақ білу үшін тұтынушыларға қызмет көрсету кеңсесіне хабарласыңыз. Тұтынушы орналасқан аумақта басқа ережелер болса, жергілікті ережеге басымдық беріледі.

3. Мынадай жағдайда кепілдік қолданылмайды:

а) Dreame ұсынған нұсқаулыққа сәйкес келмейтін ұқыпсыздыққа, пайдалануға немесе орнатуға қатысты мәселе туындаған жағдайда.

ә) Dreame тікелей рұқсат етпеген ұйым мен жеке тұлғалардың өнімді көшірген немесе өзгерткен жағдайда.

б) кездейсоқ себепке не немқұрай қатынасқа байланысты өнімге, әсіресе сыртқы бөлшегіне тұтынушы зақым келтірген жағдайда.

в) алғашында өндірістік ақауы болмаған бөлшектер тозған жағдайда.

г) тауардың сатып алынған күнін растайтын жарамды сатып алу құжаты (түбіртек, шот-фактура немесе басқа) көрсетілмеген жағдайда.

ғ) сатып алу куәлігіндегі өнім моделі не нөмірлері өнімде көрсетілген модель мен нөмірлерге сәйкес келмеген жағдайда.

4. Сатып алғаннан кейін, қызмет көрсетуге қатысты байланыс ақпаратына қол жеткізу үшін кепілдік картасындағы QR кодын сканерлеңіз.

5. Әр түрлі аймақтардағы сатудан кейінгі қызмет (сапа кепілдігін қоса алғанда) тек Dreame өнімдерінің жергілікті нұсқасына қолданылады. Қолдау алу үшін өніміңіздің нұсқасы шыққан аймақтағы сатудан кейінгі қызмет көрсету бөліміне хабарласыңыз.

Правила техніки безпеки

Щоб запобігти нещасним випадкам, зокрема ураженню електричним струмом або пожежі, спричиненим неналежним використанням пристрою, уважно прочитайте цей посібник перед початком роботи та збережіть його для подальшого використання.

Попередження

- Цей виріб можуть використовувати діти віком від 8 років і старше, а також особи з фізичними, сенсорними, інтелектуальними вадами, обмеженим досвідом або знаннями під наглядом батьків або опікунів з метою забезпечення безпечної експлуатації та уникнення будь-якого ризику небезпеки. Дітям без нагляду забороняється виконувати прибирання та роботи з обслуговування пристрою.
- Пилосос — це не іграшка. Діти не повинні грати з цим виробом або користуватися ним. Будьте обережні, використовуючи пилосос поблизу дітей. Не дозволяйте дітям чистити або обслуговувати пилосос без нагляду одного з батьків або опікуна.
- Не використовуйте пилосос на відкритому повітрі або на вологих поверхнях. Використовуйте його тільки на сухих поверхнях у приміщенні. Не торкайтеся вилки або будь-якої частини пилососа мокрими руками.
- Щоб зменшити ризик пожежі, вибуху або травмування, перед використанням переконайтеся, що літієвий акумулятор і зарядний пристрій не пошкоджені. Не використовуйте пилосос, якщо літієвий акумулятор або зарядний пристрій пошкоджено.
- Універсальна щітка, м’яка роликова щітка, міні-щітка з електроприводом, акумулятор, металевий контактний штифт і сам пилосос є електропровідними. Їх не можна занурювати у воду або іншу рідину. Обов’язково просушіть усі фільтри після очищення.
- Уникайте травм, спричинених рухомими частинами. Вимикайте пилосос перед очищенням універсальної щітки і м’якої роликової щітки. Перед використанням пилососа необхідно правильно встановити універсальну щітку, м’яку роликову щітку, відсік для пилу й фільтр.
- Використовуйте лише оригінальний зарядний пристрій. Ніколи не використовуйте неоригінальний зарядний пристрій, оскільки це може призвести до загоряння літієвого акумулятора.
- Не використовуйте пилосос для збору легкозаймистих або горючих рідин, як-от бензин, відбілювач, аміак, засоби для чищення каналізації та інші рідини.
- Не використовуйте пилосос для збирання гострих або твердих предметів, як-от скло, цвяхи, гвинти або монети, які можуть його пошкодити. Не використовуйте пилосос для збирання частинок гіпсокартону, попелу (наприклад, камінного), диму або матеріалів, що горять, як-от вугілля, недопалки або сірники.
- Перед використанням пилососа перевірте ділянку, яку потрібно прибрати. Щоб запобігти блокуванню отворів, очистіть їх від великих шматків, кульок із жованого паперу, пластику, тканини або гострих предметів (наприклад, скла, цвяхів, шурупів, монет тощо) та всіх речей, які більші за отвори.
- Тримайте волосся, вільний одяг, пальці та інші частини тіла подалі від отворів і рухомих частин пилососа. Не спрямовуйте подовжувальну трубку, насадку або інструменти в очі або вуха; не беріть їх до рота.
- Не вставляйте жодних речей в отвори пилососа. Не використовуйте пилосос із заблокованими отворами. Не допускайте потрапляння в отвори пилососа пилу, ворсу, волосся та інших предметів, які можуть зменшити потік повітря.

- Не кладіть пилосос на стілець, стіл або іншу нестійку поверхню, оскільки це може призвести до пошкодження пристрою або травмування. Якщо пилосос пошкоджено внаслідок падіння або він вийшов з ладу з інших причин, зверніться до авторизованого сервісного центру компанії-виробника. Ніколи не намагайтеся розбирати пристрій самостійно.
- Необхідно суворо дотримуватися всіх наведених у посібнику інструкцій з підзарядки акумулятора. Неправильне заряджання акумулятора в зазначеному температурному діапазоні може призвести до його пошкодження.
- Використовуйте лише приладдя та запасні частини, рекомендовані виробником.
- Будьте особливо обережні, використовуючи пилосос для прибирання сходів.
- Якщо пилосос не використовується протягом тривалого часу, а також перед виконанням його обслуговування або ремонту, обов’язково від’єднуйте його від електромережі.
- Не встановлюйте, не заряджайте і не використовуйте цей виріб на відкритому повітрі, у ванних кімнатах або біля басейну.
- Попередження про пожежну небезпеку. Не наносьте на фільтр пилососа жодних ароматизаторів. Ці типи виробів, як відомо, містять легкозаймисті хімічні речовини, які можуть спричинити загоряння пилососа.
- Цей пристрій містить акумулятори, які не підлягають заміні.
- ПОПЕРЕДЖЕННЯ. Для підзарядки акумулятора використовуйте лише знімний блок живлення, що постачається разом із цим пристроєм.
- Використовуйте тільки оригінальний зарядний пристрій (модель ZD012M260050EU). Невиконання цієї вимоги може призвести до займання літій-іонного акумулятора.
- Використовуйте акумулятор лише дозволеного типу (модель V2317B-6S1P-BWB). Невиконання цієї вимоги може призвести до займання літій-іонного акумулятора.
- У разі витоку рідини з акумулятора виведіть людей із небезпечної зони, доки акумулятор не охолоне і випаровування не розсіються.
- Забезпечте максимальну вентиляцію для видалення небезпечних газів і уникайте контакту зі шкірою та очима або вдихання парів.
- Пролиту рідину видаліть абсорбентом, а відходи спаліть.
- Не використовуйте та не зберігайте в екстремально гарячому або холодному середовищі (нижче 0°C/32°F або вище 40°C/104°F). Заряджайте бездротовий пилосос за температури вище 0°C/32°F і нижче 40°C/104°F.
- Цей виріб призначений тільки для домашнього використання.
- Клеми живлення не повинні бути короткозамкненими.

Символи

прочитайте посібник з експлуатації

знімний блок живлення

З повним текстом електронного посібника можна ознайомитися, відвідавши веб-сторінку https://global.dreametech.com/pages/user-manuals-and-faqs

Допоміжні приналежності

Примітка: Ілюстрації у цьому посібнику мають лише ознайомчий характер. Справжній виріб може відрізнятися.

1. Подовжувальна трубка
2. Щілинна насадка
3. Зарядний пристрій
4. Універсальна щітка
5. Настінне кріплення (у комплект входять 2 гвинти, 2 дюбелі і 1 наклейка з монтажним шаблоном)
6. Міні-щітка з електроприводом
7. Обертальна головка швабри

Рис. A

Компоненти

1. Кнопка режиму очікування (натисніть кнопку для запуску та натисніть ще раз для зупинки)
2. Перемикач рівня потужності всмоктування
3. Індикатор рівня потужності всмоктування

   «Турбо»⁝ «Середній»: «Економічний»·
4. Пилозбірник
5. Кнопка розблокування пилозбірника
6. Універсальна щітка
7. Антистатичний контакт
8. Зарядний порт
9. Індикатор стану акумулятора
10. Акумуляторний блок
11. Кнопка вивільнення подовжувальної трубки
12. Подовжувальна трубка
13. Кнопка розблокування щітки

Рис. B-1

Обертальна головка швабри

1. Кнопка розблокування обертальної головки швабри
2. Перемикач контролю витоку

   УВІМК

   ВИМК
3. Пробка резервуара для води

Рис. B-2

Встановлення

- Збирання пилососа та аксесуарів

  Рис. C-1

- Встановлення настінного кріплення

  Встановлюйте кріплення у прохолодному, сухому місці біля

що в зоні місця встановлення немає жодних труб, зокрема газопроводів та водопроводів, повітропроводів, електричних дротів і кабелів та дренажних ліній.

1. Наклейте на стіну наклейку з монтажним шаблоном. Нижній край наклейки з монтажним шаблоном повинен бути розташований на висоті приблизно 95 см паралельно до підлоги.
2. Просвердліть дрилем зі свердлом на 8 мм отвори за позначками на наклейці з монтажним шаблоном і вставте в кожний з отворів дюбель.
3. Сумістіть монтажні отвори в настінному кріпленні з отворами у стіні. Прикріпіть його до стіни гвинтами, що входять у комплект.

Рис. C-2

Експлуатація

Заряджання

- Повісьте пилосос на настінне кріплення та підключіть зарядний пристрій до зарядного порту.

  Примітка:
  Не вішайте на настінне кріплення сам пилосос. Перш ніж вішати його на настінне кріплення, слід встановити на нього подовжувальну трубку й універсальну щітку.

  Рис. D-1
- Індикатор стану акумулятора

  Рис. D-2

Заряджання

Акумулятор розряджений

Акумулятор заряджений наполовину

Акумулятор заряджений майже повністю

Акумулятор повністю заряджений

Не світиться Блимає Світиться

Примітка:
1. Під час заряджання користуватися пилососом не можна.
2. Перед першим використанням повністю зарядіть пилосос. Повна зарядка займає близько 4,5 години.
3. Тривале прибирання в режимі «Турбо» призводить до перегрівання акумулятора, що збільшує час заряджання. Перед заряджанням пилососа дайте йому охолонути протягом 30 хвилин.

Способи роботи

Натисніть кнопку режиму очікування, щоб запустити пристрій, і натисніть ще раз, щоб зупинити роботу.

Рис. D-3

Перемикання рівня потужності всмоктування

Для перемикання між економічним, середнім і турбо режимами застосовуйте короткі натискання.

Рис. D-4

Використання різних допоміжних приналежностей

- Універсальна щітка
  Під час пуску пристрою в передній частині щітки-валика автоматично вмикається підсвічування, що є зручним для використання.

Рис. D-5

Примітка:
1. Під час використання на дитячих ігрових килимках, килимах або для прибирання кавових зерен, поп-корну та інших гранул переведіть перемикач на щітці в положення «ввімкнено».
2. Під час прибирання на плитці, дерев'яній підлозі або інших твердих поверхнях переведіть перемикач на щітці в положення «вимкнено».

- Щілинна насадка
  Підходить для прибирання пилососом щілин, кутів дверей і вікон, сходів та інших важкодоступних місць.

Рис. D-6

- Міні-щітка з електроприводом
  Для прибирання бруду, шерсті домашніх тварин та іншого стійкого сміття з диванів, постільної білизни та інших тканинних поверхонь. Не рекомендується пилососити крихкі поверхні, як-от шовк.

Рис. D-7

Обертальна головка швабри

1. Очищення насадки для швабри
1) Змочіть насадку для швабри й віджміть надлишок води.
2) Сумістіть центральний отвір насадки з отвором на нижній обертовій пластині. Щільно притисніть насадку, щоб переконатися, що вона належним чином закріплена.

2. Налийте воду
1) Відкрийте пробку резервуара для води.
2) Налийте воду.

Примітка.
Не додавайте в резервуар хімічні речовини, щоб не пошкодити його.

3. Початок прибирання
1) Прикріпіть обертальну головку швабри до подовжувальної трубки.
2) Короткочасно натисніть кнопку режиму очікування, щоб розпочати.

Запобіжні заходи.
1. Використовуйте тільки насадку для швабри, що входить у комплект.
2. Перед вологим прибиранням змочіть насадку для швабри й віджміть надлишок води.
3. Не наступіть на насадку для швабри чи обертальну головку швабри, щоб не пошкодити їх.

Примітка:
1. Якщо будь-яка деталь, що обертається, застрягне, пилосос може автоматично вимкнутись. Видаліть усі застряглі сторонні предмети і продовжуйте прибирання.
2. Якщо акумулятор перегрівається, пилосос автоматично вимикається. Зачекайте, поки температура акумулятора повернеться до норми, і продовжуйте прибирання.

Догляд і технічне обслуговування

Поради:

1. Щоб не втратити гарантію, завжди використовуйте оригінальні деталі.
2. Якщо фільтр або насадка засмічені, пилосос припинить працювати незабаром після увімкнення. Очистіть засмічення, щоб відновити нормальну роботу.
3. Якщо пилосос не використовується протягом тривалого періоду часу, повністю зарядіть його, витягніть вилку з розетки і зберігайте в прохолодному місці з низькою вологістю, подалі від прямих сонячних променів. Щоб уникнути надмірного розрядження акумулятора, заряджайте його принаймні раз на три місяці.

Очищення пилососа

Протирайте пилосос м’якою сухою ганчіркою.

Очищення циклонного блоку, фільтра, вбудованої губки і пилозбірника

Перед очищенням пилозбірника переконайтеся, що штепсельна вилка від’єднана від електромережі, а кнопка режиму очікування пилососа перебуває у вимкненому положенні.

- Натисніть кнопку фіксатора пилозбірника та вийміть його з пилососа.

  Рис. E-1

- Тримайте пилозбірник за днище, поверніть циклонний блок і зніміть його; потім спорожніть пил із пилозбірника.

  Рис. E-2

- Вийміть фільтр і вбудовану губку. Легенько постукайте по фільтру, щоб витрусити пил.

  Рис. E-3

- **Промийте циклонний блок, фільтр, губку та пилозбірник до повної чистоти. Після миття висушіть їх на повітрі принаймні протягом 24 годин.**

  Рис. E-4

  Примітка:
  1. Рекомендується очищувати пилозбірник після використання.
  2. Рекомендується очищати циклонний блок і губку щонайменше один раз на 3–4 місяці, а фільтр — один раз на 4–6 місяців.
  3. Для миття фільтра використовуйте лише чисту воду. Не використовуйте миючі засоби.
  4. Не намагайтеся чистити фільтр щіткою або пальцем.

Встановлення циклонного блоку, фільтра, вбудованої губки і пилозбірника

- Встановіть циклонний блок, губку і фільтр попереднього очищення у пилозбірник.

  Рис. E-5

- Трохи нахиліть пилозбірник, щоб сумістити паз із виступом пилососа. Після цього акуратно натисніть пилозбірник до фіксації.

  Рис. E-6

Очищення універсальної щітки

- Поверніть фіксатор проти годинникової стрілки до упору, потім витягніть ролик із роликової щітки.
  Рис. E-7
- Щоб зрізати волосся та волокна, які застрягли на щітці-валику, використовуйте ножиці. Витріть пил з виїмки та прозорої кришки сухою ганчіркою або паперовим рушником. Перед використанням ретельно висушіть.
  Рис. E-8
- У разі забруднення промийте щітку-валик чистою водою, доки вона не стане чистою.
  Рис. E-9
- Залиште щітку-валик у вертикальному положенні щонайменше на 24 години до повного висихання.

  Рис. E-10

Очищення міні-щітки з електроприводом

- За допомогою монети, як показано на рисунку, поверніть замок проти годинникової стрілки, доки не почуєте клацання. Після розблокування міні-щітки з електроприводом вийміть щітку-валик.
  Рис. E-11
- Промийте та очистьте щітку-валик. Залиште щітку-валик у вертикальному положенні в добре провітрюваному приміщенні щонайменше на 24 години до повного висихання.
  Рис. E-12
- Після того, як щітка-валик висохне, встановіть її на місце, виконавши кроки розбирання у зворотному порядку.

  Рис. E-13

Очищення обертальної головки швабри

- Відхиливши головку швабри, зніміть насадку для швабри. Промийте насадку для швабри дочиста і добре просушіть її перед встановленням на місце.

Рис. E-14

Примітка.

- Перед тривалим зберіганням головки швабри спорожніть резервуар для води й переведіть перемикач контролю витоку в положення OFF (Вимк.)
- Перед чищенням переконайтеся в тому, що пилосос вимкнений.

Технічні характеристики

Пилосос	
Модель	VRV65F
Номінальна потужність	310 W
Номінальна напруга	21,6 V ⎓
Час заряджання	Приблизно 4,5 години
Універсальна щітка	
Модель	VMBX
Номінальна потужність	37 W
Номінальна напруга	21,6 V ⎓
Міні-щітка з електроприводом	
Модель	VMM2
Номінальна потужність	15 W
Номінальна напруга	21,6 V ⎓
Обертальна головка швабри	
Обертальна головка швабри	VSM7
Номінальна потужність	20W
Номінальна напруга	25,2 V ⎓
Зарядний пристрій	
Модель	ZD012M260050EU
Вхідні дані	100-240 V∼ 50/60 Hz 0,5 A
Вихідні дані	26 V ⎓ 0,5 A

Літій-іонний акумуляторний блок	
Модель	V2317B-6S1P-BWB
Номінальна напруга	21,6 V ⎓
Паспортна потужність	2000 mAh
Номінальна ємність	1800 mAh
Енергія	38,88 Wh

ПОШИРЕНІ ЗАПИТАННЯ

Якщо пилосос не працює належним чином, див. таблицю нижче.

Помилки	Можливі причини	Способи усунення
Пилосос не працює.	Пристрій розрядився або рівень заряду акумулятора низький.	Повністю зарядіть пилосос, після чого продовжуйте використання.
	Спрацьовує режим захисту від перегрівання через засмічення.	Очистіть всмоктувальний отвір або повітропровід. Зачекайте, поки пилосос охолоне, а потім увімкніть його знову.
	Заблоковано всмоктувальний отвір або повітропровід.	Усуньте засмічення у всмоктувальному отворі або повітропроводі.
Слабка сила всмоктування.	Пилозбірник переповнений та/або фільтр засмічений.	Випорожніть пилозбірник та/або очистіть блок фільтра.
	Насадка заблокована.	Усуньте засмічення в насадці.
Електродвигун створює дивний шум.	Заблоковано головний всмоктувальний отвір або подовжувальну трубку.	Усуньте засмічення в головному всмоктувальному отворі або подовжувальній трубці.
Під час заряджання пилососа індикатор акумулятора постійно світиться червоним кольором.	Пошкоджено акумуляторний блок.	Зверніться до відділу післяпродажного обслуговування для проведення технічного обслуговування.
Після увімкнення пилососа індикатор акумулятора блимає червоним кольором.	Температура двигуна занадто висока. / Роликова щітка заблокована. / Повітропровід заблокований.	По черзі перевірте справність цих компонентів.
Під час заряджання індикатор заряду акумулятора не світиться.	Зарядний пристрій не вставлено у пилосос належним чином.	Перевірте, чи правильно під’єднано зарядний пристрій до пилососа.
	Акумулятор повністю заряджається і автоматично переходить у сплячий режим.	Пилосос працює нормально.
	Проблема не щезає після усунення двох попередніх можливостей.	Зверніться до відділу післяпродажного обслуговування для проведення технічного обслуговування.
Заряджання відбувається надто повільно.	Температура акумулятора занадто низька або занадто висока.	Зачекайте, поки температура акумулятора повернеться до норми, а потім підзарядіть його.
Не працює світлодіодне підсвічування універсальної щітки.	Світлодіодні лампочки пошкоджені.	Зверніться до відділу післяпродажного обслуговування для проведення технічного обслуговування.

- Літій-іонний акумуляторний блок містить речовини, небезпечні для навколишнього середовища. Перед утилізацією пилососа вийміть контейнер з акумулятором, а потім здайте його на утилізацію або переробку відповідно до місцевих законів і правил країни або регіону, в якому він використовується.
- Під час виймання акумулятора пристрій має бути відключений від мережі електроживлення. Зберігайте батареї в недоступному для дітей місці. Ніколи не беріть батареї до рота. У разі проковтування зверніться до лікаря або до місцевої токсикологічної служби.

- У разі неправильного використання ніколи не торкайтеся акумулятора, з якого може виливатися рідина. При випадковому контакті промийте водою. Якщо рідина потрапила в очі, негайно зверніться за медичною допомогою. Рідина, що витікає з акумулятора, може спричинити подразнення або опіки.

Інформація щодо відходів електричного й електронного обладнання (WEEE)

Усі вироби, на які нанесено цей знак, являють собою відходи електричного й електронного обладнання (WEEE, згідно з Директивою 2012/19/EU), і їх не слід викидати разом із несортованим побутовим сміттям. Натомість слід берегти здоров'я людей і довкілля, здаючи відходи обладнання до спеціального пункту збору відходів електричного та електронного обладнання, призначеного урядом або місцевими органами влади. Правильна утилізація і повторна переробка допоможе запобігти можливому негативному впливу на довкілля та здоров'я людей. Для отримання додаткової інформації щодо розташування й умов роботи таких пунктів збирання зверніться до спеціалістів, які займаються встановленням такого обладнання, або до місцевих органів влади.

Гарантія

1. Dreame несе відповідальність перед споживачем за будь-яку невідповідність матеріалу або виготовлення, яка не була виявлена під час покупки.

2. Гарантійний термін: для отримання додаткової інформації зверніться до офісу обслуговування клієнтів. Якщо на території, де знаходиться споживач, діють інші правила, переважну силу мають місцеві правила.

3. Гарантія не поширюється на наступні випадки:

a) Неполадки, викликані недбалістю, використанням або установкою з порушенням інструкцій, наданих компанією Dreame.

b) Несанкціоноване втручання та/або модифікація виробу юридичними або фізичними особами, не уповноваженими на це компанією Dreame.

в) Пошкодження, спричинені випадковими причинами та/або недбалістю з боку споживача, особливо щодо зовнішніх деталей.

d) Зношені деталі, які не мають виробничих дефектів.

e) Відсутній дійсний документ про покупку (чек, рахунок-фактура, тощо), який би підтверджував дату придбання товару

f) Модель та/або номери виробу, зазначені в сертифікаті про купівлю, не відповідають моделі та/або номерам, зазначеним на виробі.

4. Щоб отримати контактні дані відділу післяпродажного обслуговування, зіскануйте QR-код на гарантійному талоні.

5. Післяпродажне обслуговування (включно з гарантією якості) в різних регіонах поширюється виключно на локальні версії продукції Dreame. Звертайтеся до служби післяпродажного обслуговування в регіоні, де придбано ваш виріб, щоб отримати підтримку.